Verasol Linea

Typ A

PL - insturkcja montażu

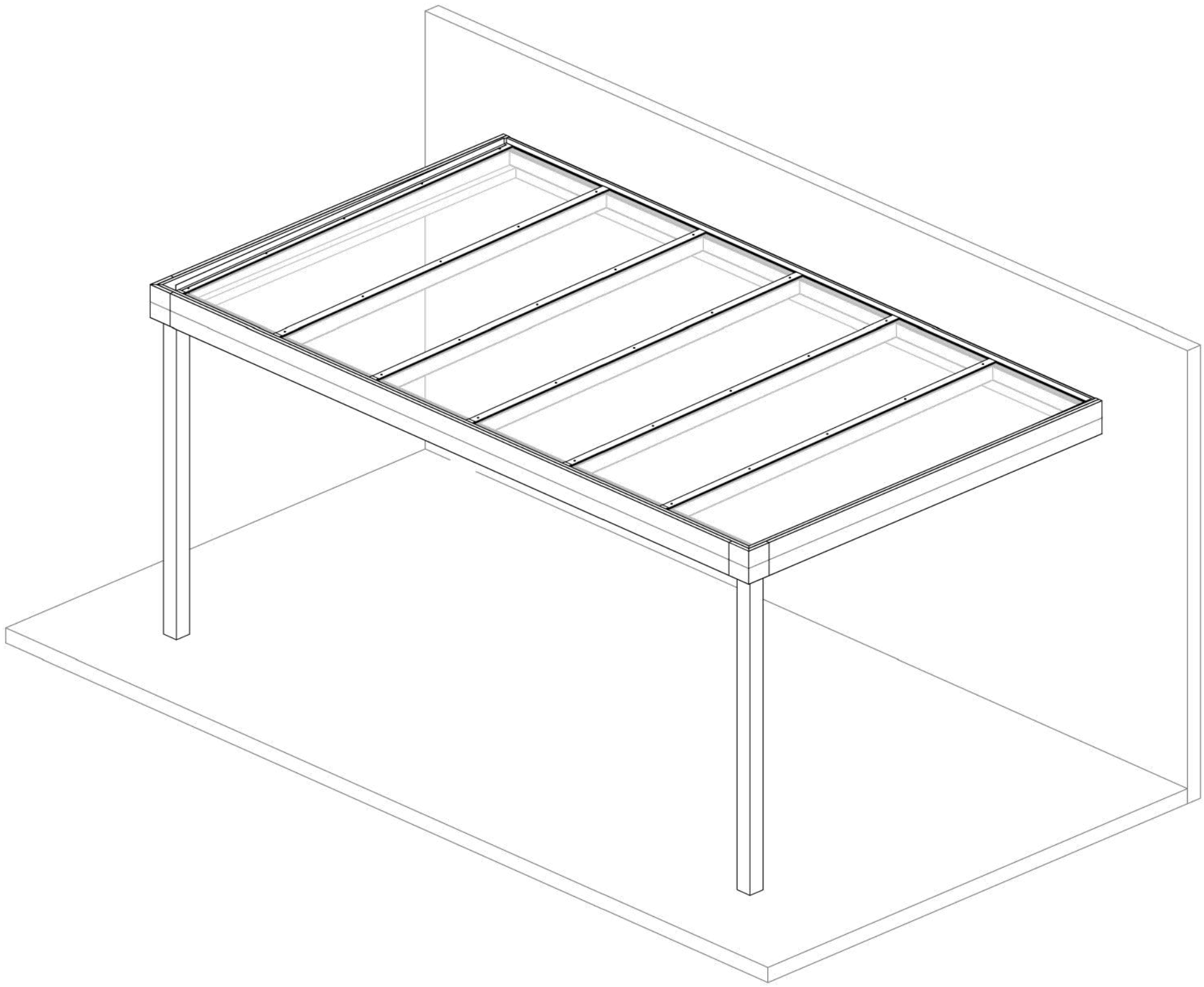

Wszystkie ilustracje i rysunki szczegółowe w niniejszej instrukcji przedstawiają standardowy model z 5 centymetrową nakladką..

Instrukcja dla użytkowników końcowych i monterów:

Szanowny Kliencie, dziękujemy za wybór zadaszenia Verasol Linea. Niniejsza instrukcja zawiera wszystkie ważne informacje, które pozwolą Ci szybko zapoznać się ze specyfikacją montażu produktu. Prosimy o dokładne zapoznanie się z jej treścią przed przystąpieniem do prac.

Niniejsza instrukcja jest przeznaczona dla użytkowników końcowych i monterów. Zalecamy, aby montaż tej konstrukcji był wykonywany przez (co najmniej) dwie kompetentne osoby.

Montaż produktu opisano w dwóch rozdziałach:

1. Przygotowanie do montażu (od strony 1).
2. Montaż (od strony 11).

Opis produktów:

Verasol Linea może być używany wyłącznie jako zadaszenie tarasu lub jako wiata garażowej. Każde inne zastosowanie niż opisane tutaj jest uważane za niezgodne z przeznaczeniem. Producent nie ponosi odpowiedzialności za ewentualne szkody lub szkody następcze powstałe w wyniku niezgodnego z przeznaczeniem, niewłaściwego lub nieprawidłowego użytkowania.

Użyte symbole:

Ten symbol oznacza, że dany produkt nie jest zawarty w zestawie i należy go nabyć we własnym zakresie.

Ten symbol oznacza, że należy użyć dostarczonych śrub. Rodzaj i liczba śrub są podane pod ilustracją.

Odporność na warunki atmosferyczne:

Ten produkt jest przeznaczony do użytkowania na zewnątrz i może zostać zamoczony.

Wymagane narzędzia:

- Nóż lub nożyczki
- Wiertło Ø 5 mm
- Otwornica Ø 82 mm
- Wiertarka akumulatorowa/wkrętarka
- Piła do metalu
- Pistolet do kitowania z kitem
- Akcesoria i środki czyszczące
- Ołówek
- Młotek gumowy
- Elementy mocujące
- Podpory budowlane
- Łopata
- Poziomica
- Narzędzia pomiarowe (taśma miernicza lub metr składany)
- Pomoce do wchodzenia (drabina lub rusztowanie jezdne)

Środki ochronne i instrukcja bezpieczeństwa:

Ostrzeżenie!

- Jeśli model Verasol Linea jest wyposażony w oświetlenie lub ogrzewanie, instalacje elektryczne mogą być wykonywane wyłącznie przez uprawnionego instalatora.
- Odpowiedzialność za prawidłowy montaż i użytkowanie produktu spoczywa na użytkowniku końcowym. Nieprawidłowy montaż lub użytkowanie może spowodować uszkodzenie lub awarię produktu. W przypadku uszkodzenia produktu lub elementów elektrycznych w wyniku nieprawidłowego montażu lub użytkowania gwarancja traci ważność.
- Podczas montażu i użytkowania produktu należy przestrzegać lokalnych przepisów i regulacji.

Uwaga!

- Materiały mocujące, które nie są zawarte w zakresie dostawy, należy zakupić we własnym zakresie, ponieważ mocowanie może się różnić w zależności od sytuacji. Zawsze należy zapytać w sklepie budowlanym, jakie elementy mocujące należy zastosować w danej sytuacji i używać wyłącznie elementów mocujących ze stali nierdzewnej!
- Wszystkie śruby należy ostrożnie dokręcić zachowując przy tym moment obrtotwy 1,0 Nm. Należy pamiętać o delikatnym dokręcaniu śrub., gdyż śruby wkręcane są w aluminium. Jest to miękki materiał, w mogą one szybko się przekręcać.
- Podczas rozpakowywania należy sprawdzić czy wszystkie części znajdują się w opakowaniu oraz czy nie są uszkodzone.
- Jeśli stwierdzono braki bądź uszkodzenia, należy skontaktować się z dostawcą oraz zrobić zdjęcia części.

Pielęgnacja, ekologia i utylizacja

-Aby zapewnić dłuższą żywotność produktu, należy go czyścić co najmniej raz na sześć miesięcy.

Taki symbol na materiale, akcesoriach lub opakowaniu oznacza, że produkt ten nie może być traktowany jak odpady komunalne. Należy go zutylizować w UE bądź innych krajach w Europie, które dysponują odpowiednimi urządzeniami, posiadają punkty zbiórki zużytego sprzętu elektrycznego. Poprzez prawidłową utylizację urządzenia pomagają Państwo uniknąć zagrożeń dla środowiska i zdrowia ludności, które wynikają z nieprawidłowej utylizacji urządzenia. Recykling materiałów przyczynia się do ochrony przyrody, dlatego nie należy wyrzucać sprzętu elektrycznego wraz z odpadami komunalnymi.

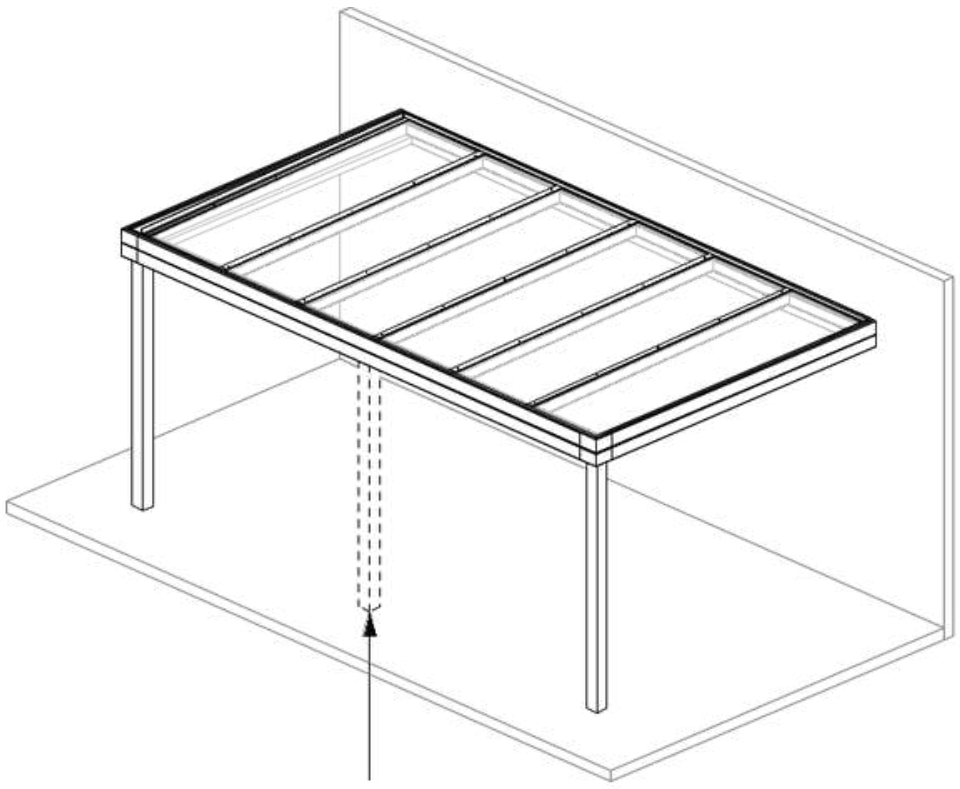

Dodatkowa podpora w zależności od rozpiętości i wymagań statycznych

Model 1: Nakładka prosta 5 cm

(STANDARD)

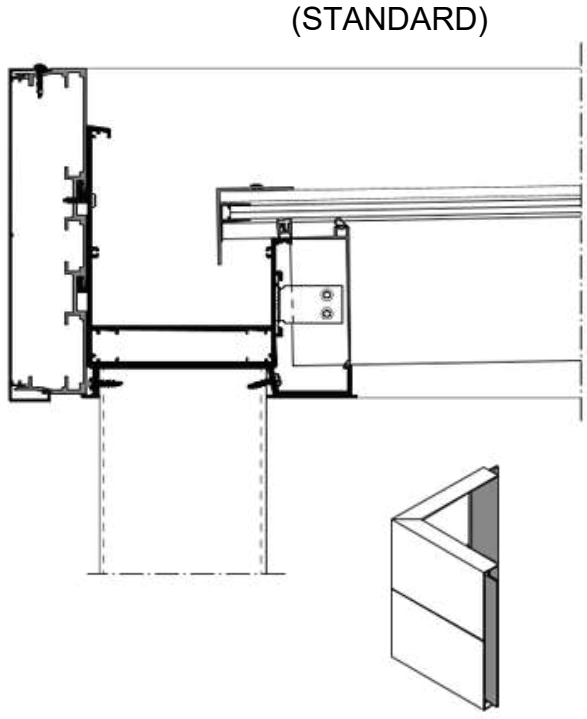

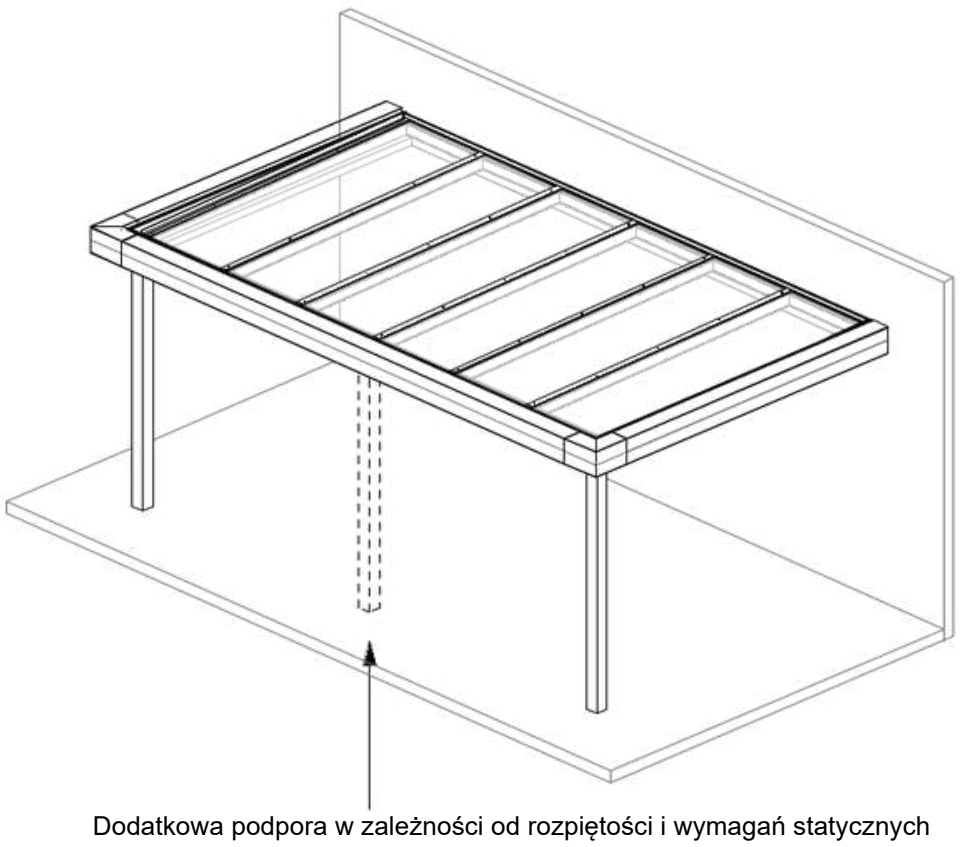

Dodatkowa podpora w zależności od rozpiętości i wymagań statycznych

Model 2: Nakładka 23cm okrągła

z listwą LED

(OPCJA, za dopłatą)

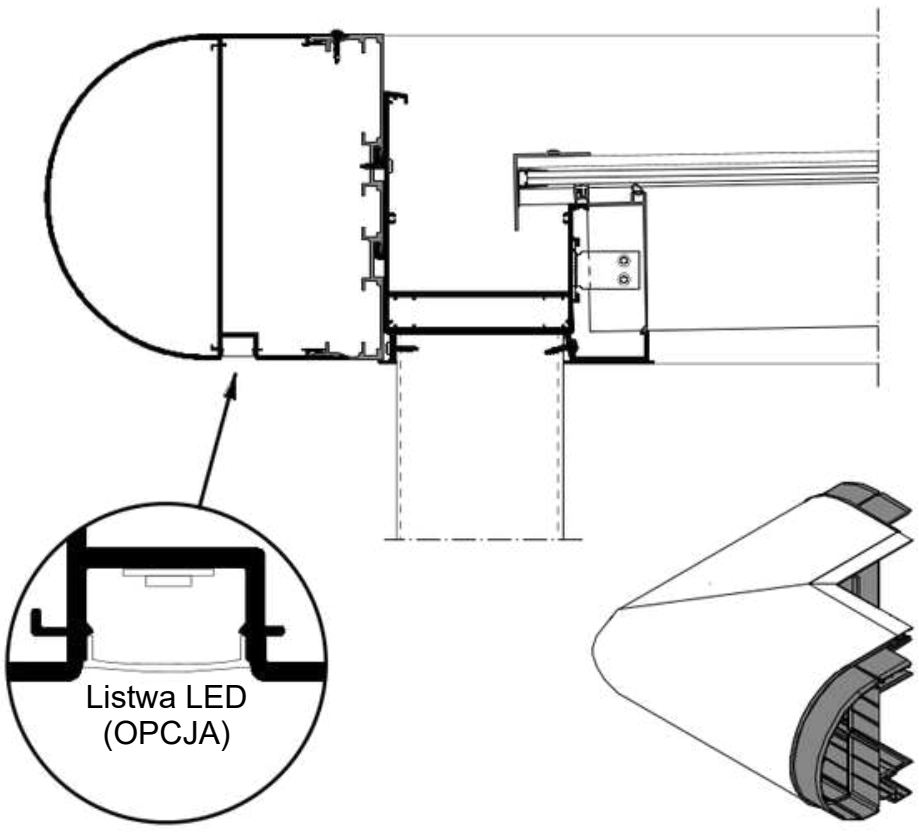

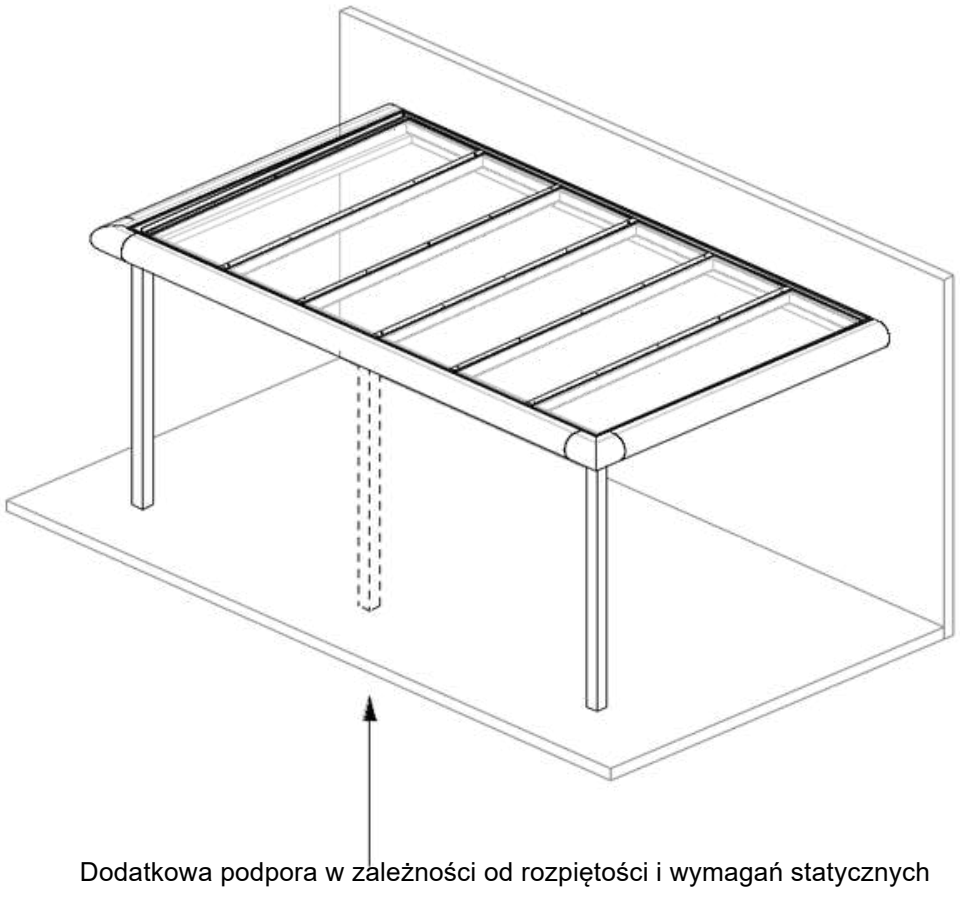

Dodatkowa podpora w zależności od rozpiętości i wymagań statycznych

Model 3: Nakładka 23cm prosta

z listwą LED

(OPCJA, za dopłatą)

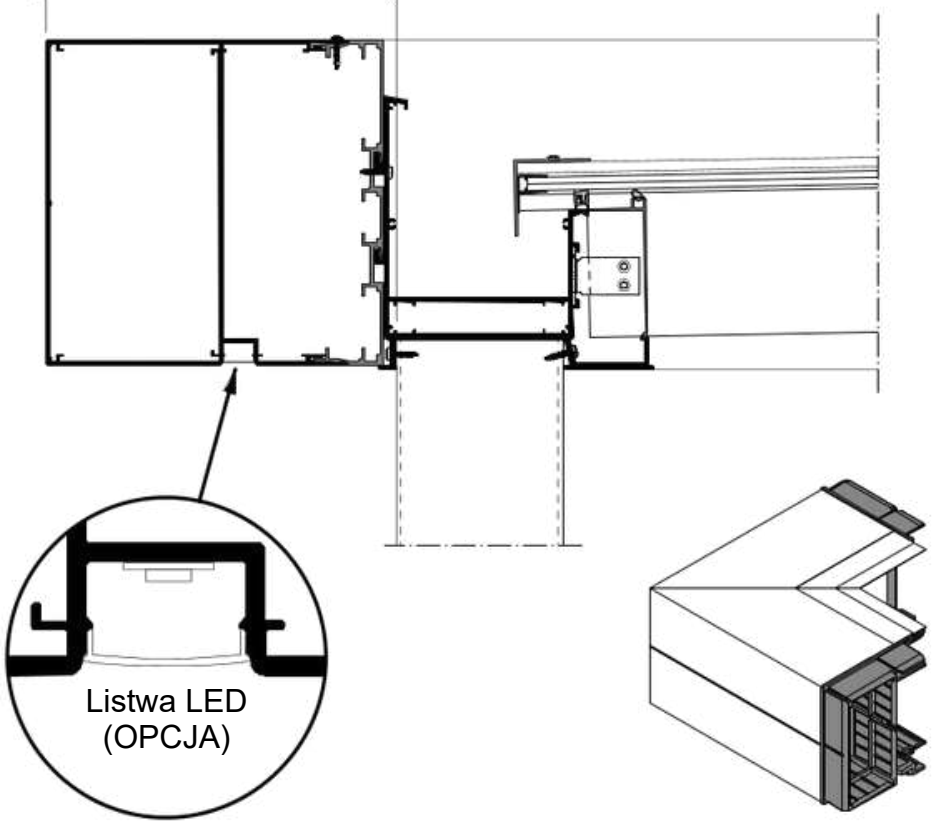

Pos 1
Listwa przyścienna

1x

Pos 2
Rynna

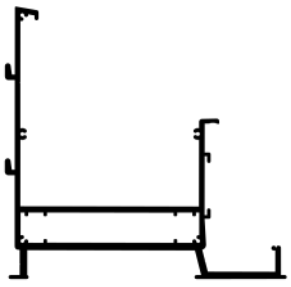

1x

Pos 3
Podpora

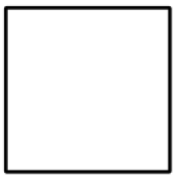

2x - (3x)

Pos 4
Adapter wieńca górnego

Pos 5

1x

2x

STANDARD **OPTIONAL**

Pos 6
Krokiew

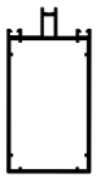

zamiennie

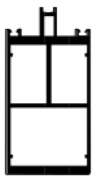

wzmocniona krokiew

Pos 7
Profil poszerzający

2x

Pos 8
Listwa dociskowa

zamiennie

2x

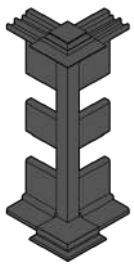

Pos 9
Listwa szklarska

1x

STANDARD **OPCJONALNIE** **OPCJONALNIE**

Pos 10
Nakładka wieńca górnego

Pos 11

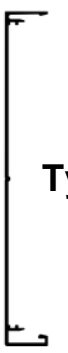

Type 1

1x

2x

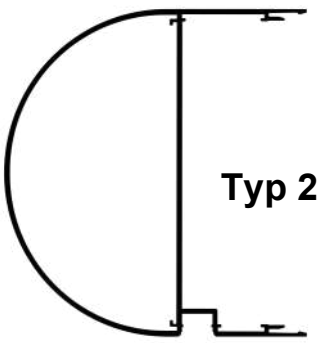

Typ 2

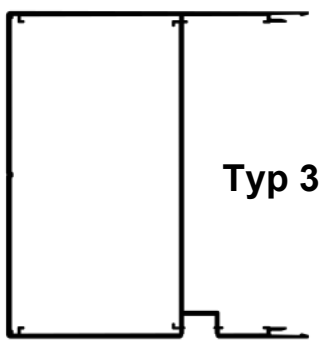

Typ 3

STANDARD **OPCJONALNIE** **OPCJONALNIE**

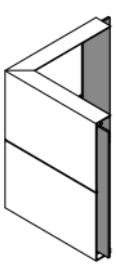

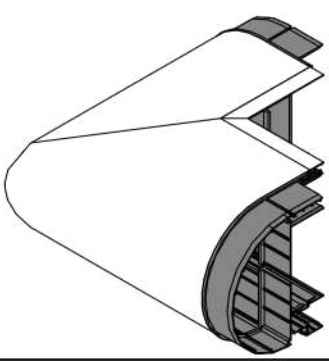

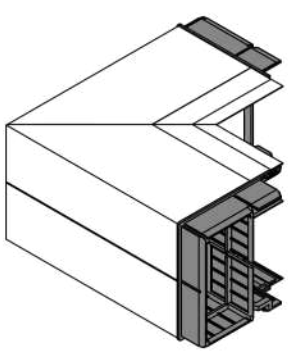

Pos 12
Listwa zatrzaskowa

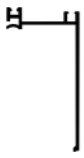

zamiennie

Pos 13
L.40x20x2

2x 6x50 mm
zamiennie

Pos 14
Okapnik

Opcjonalne profilie

Pos 15
Wzmocnienie rynny

1x

Pos 16
Profil zamykający

1x - (2x)

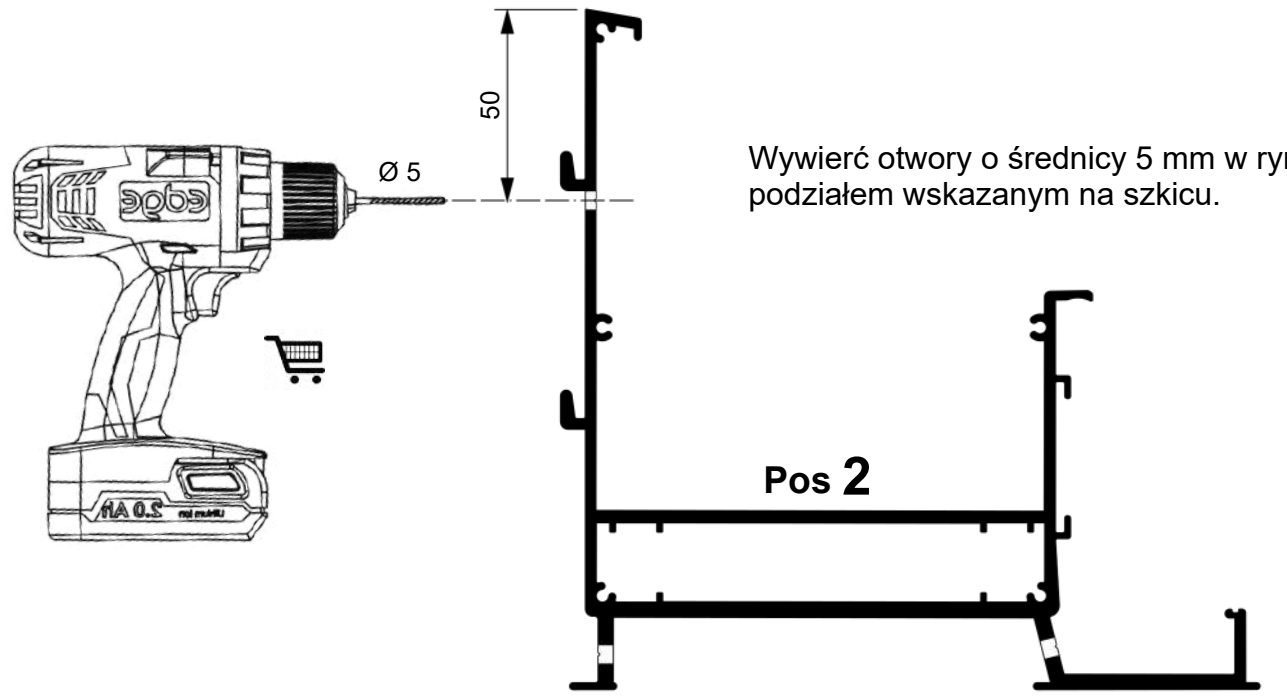

Wywierć otwory o średnicy 5 mm w rynnie. Postępuj zgodnie z podziałem wskazanym na szkicu.

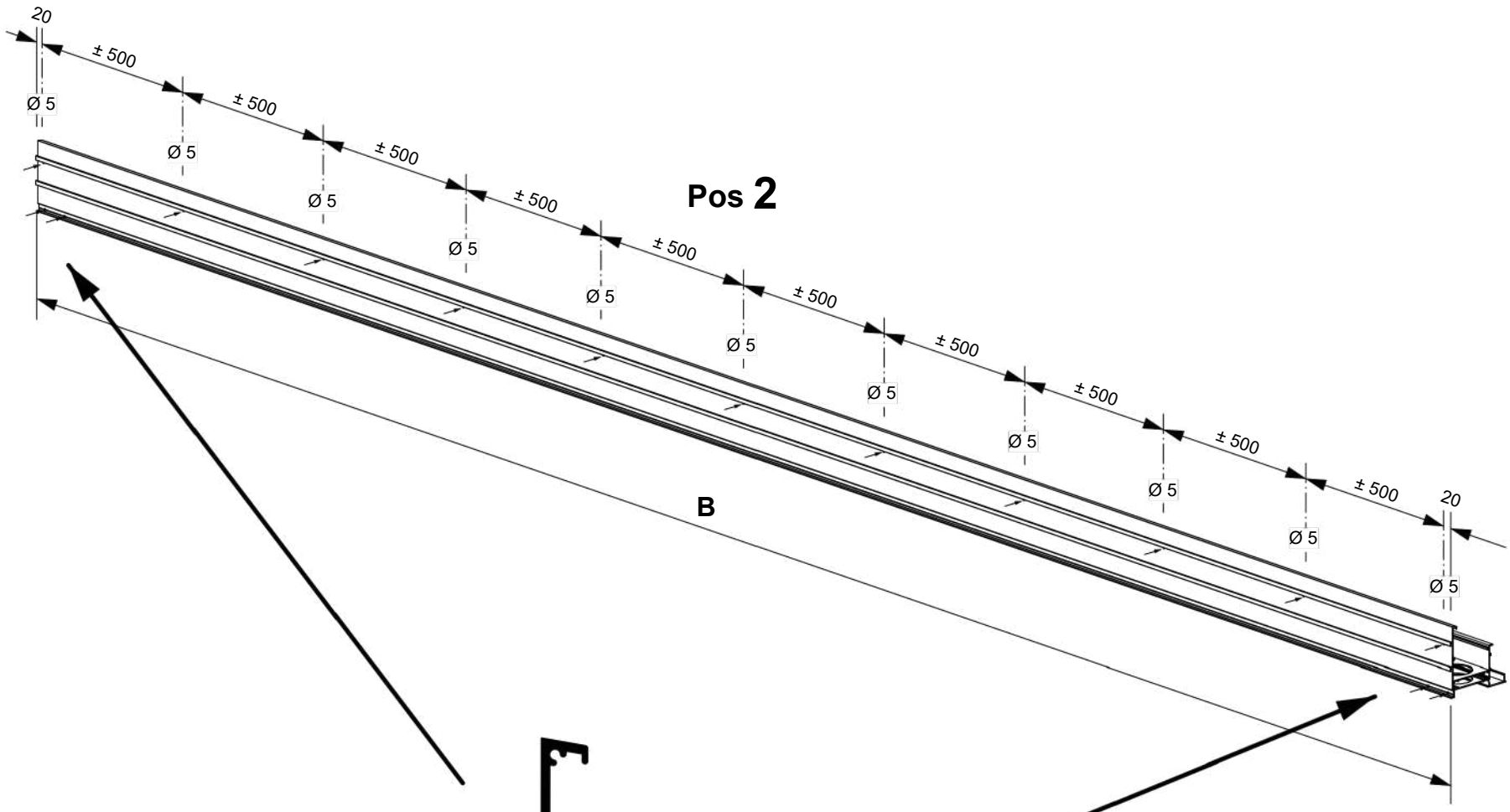

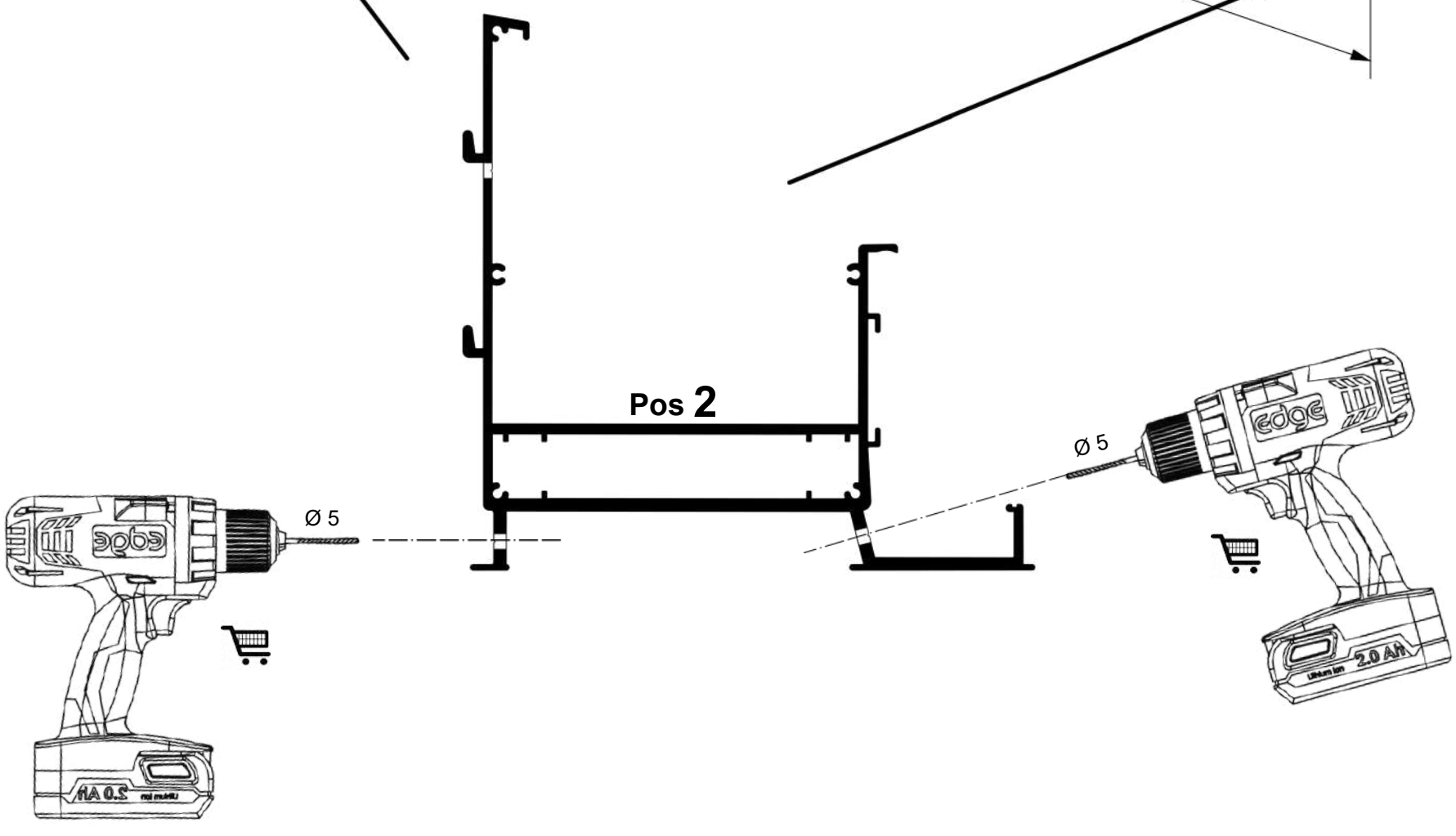

Wywierć otwory o średnicy 82 mm w rynnie. Postępuj zgodnie z podziałem wskazanym na szkicu.

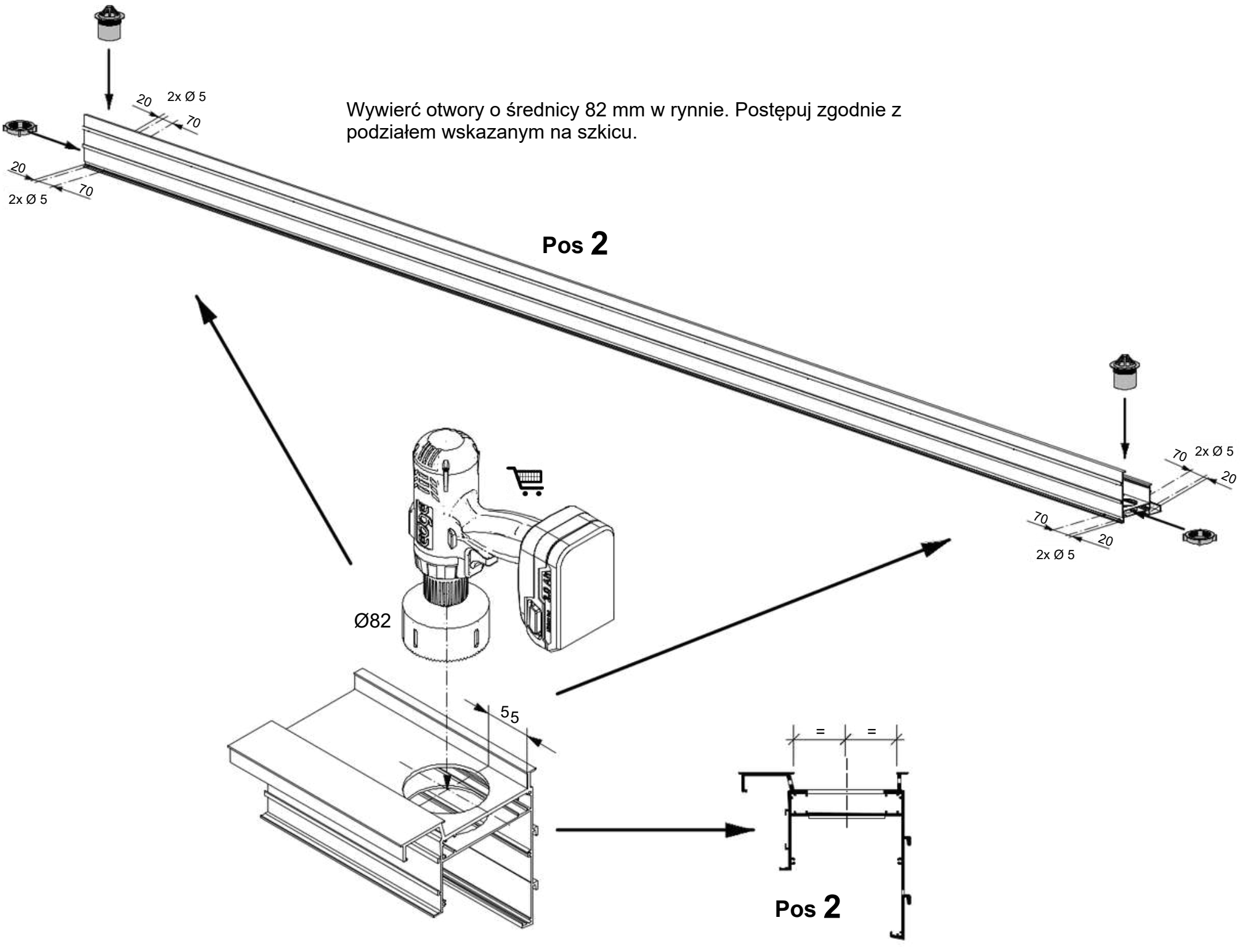

Zamontuj łapacze liści w rynnie i uszczelnij je wodoodpornym kitem.

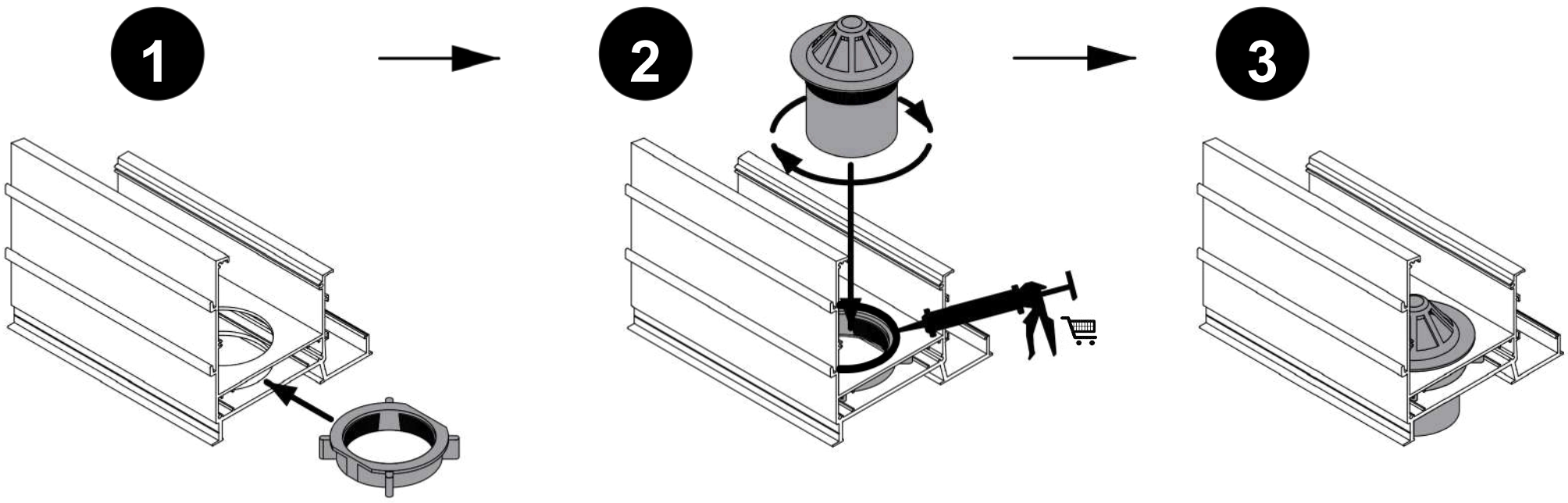

Wzmocnienie rynny jest OPCJONALNE, w zależności od wymiarów i wymagań statycznych

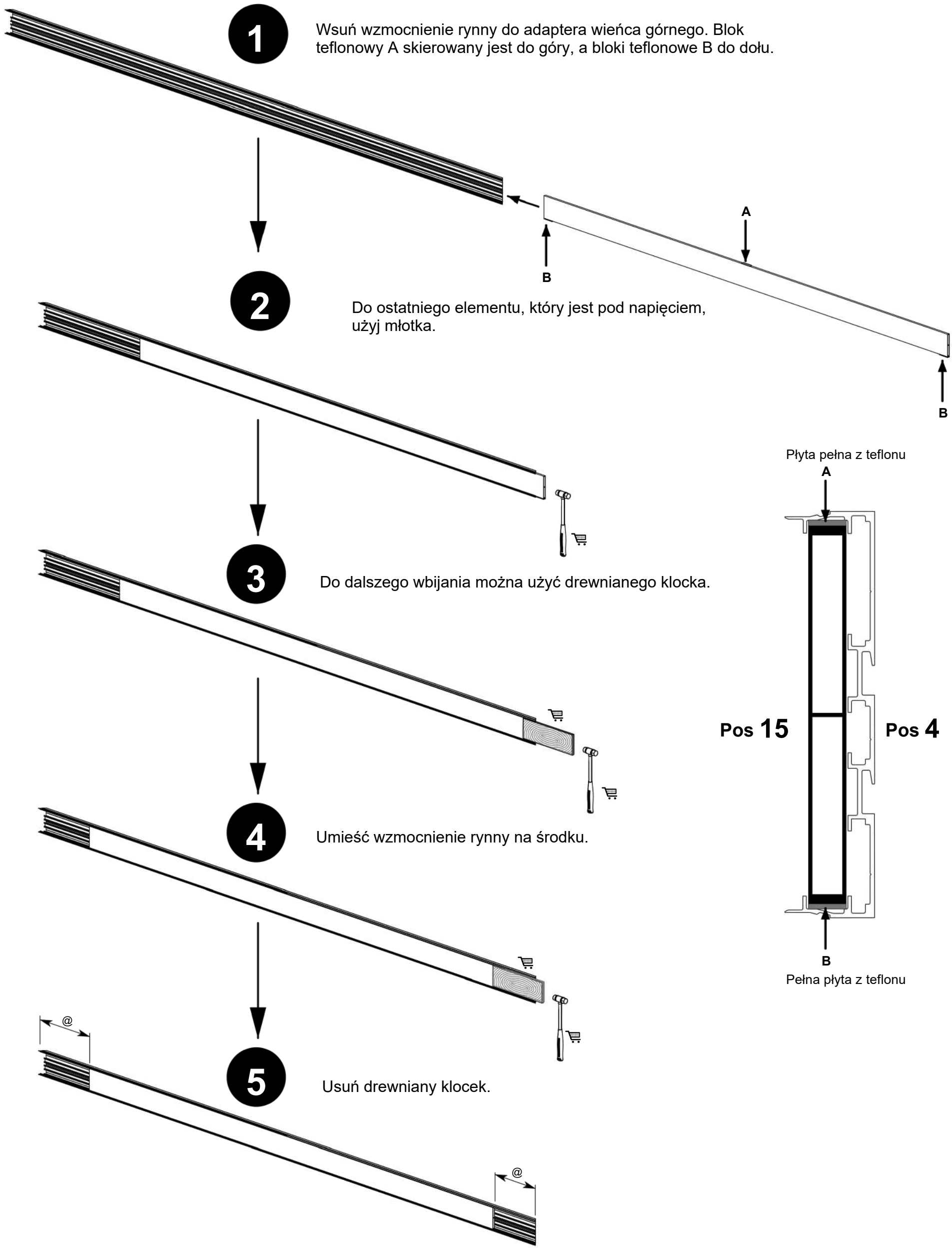

Wywierć otwory w listwie przyściennej. Postępuj zgodnie z podziałem wskazanym na szkicu.

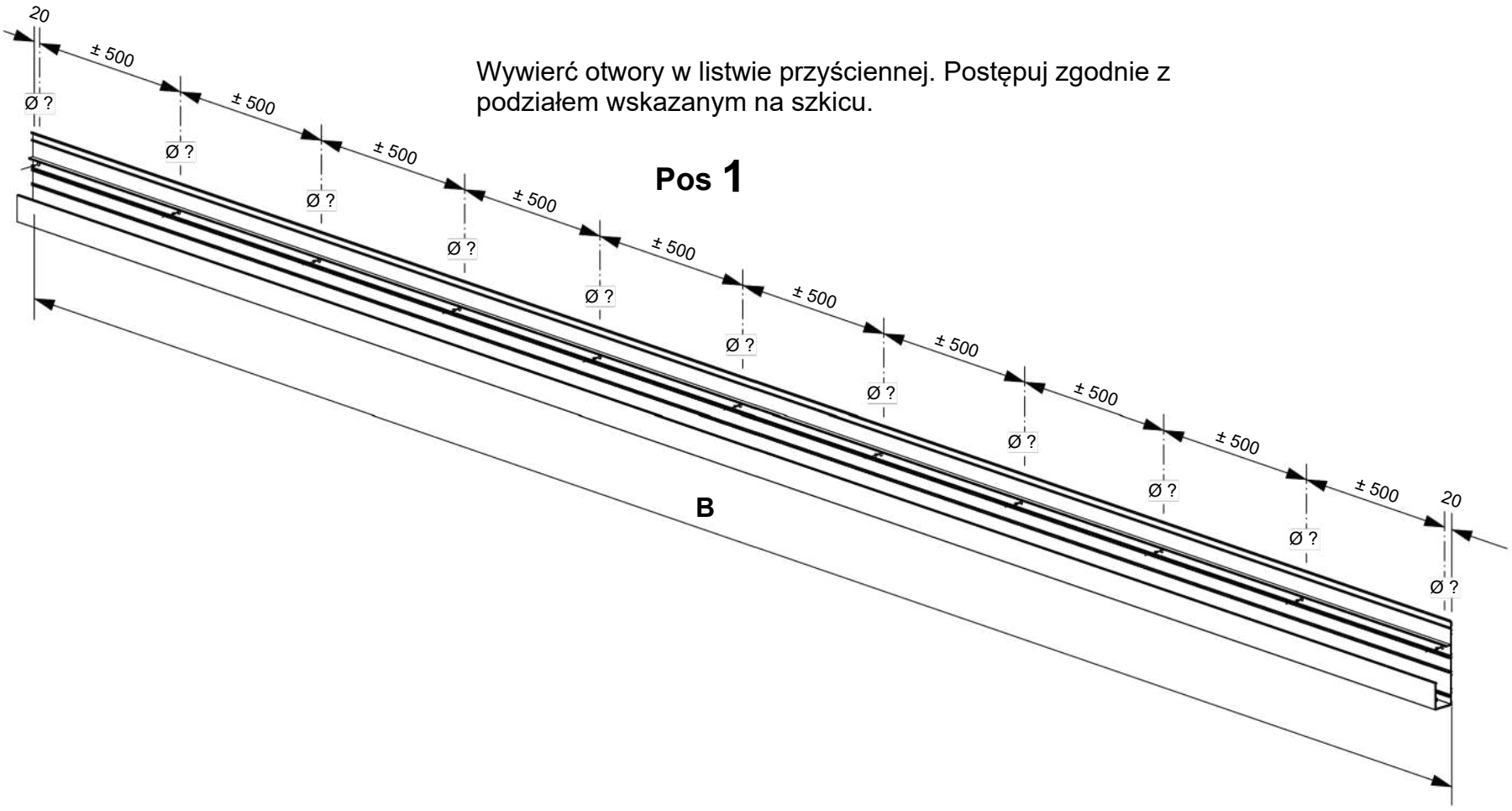

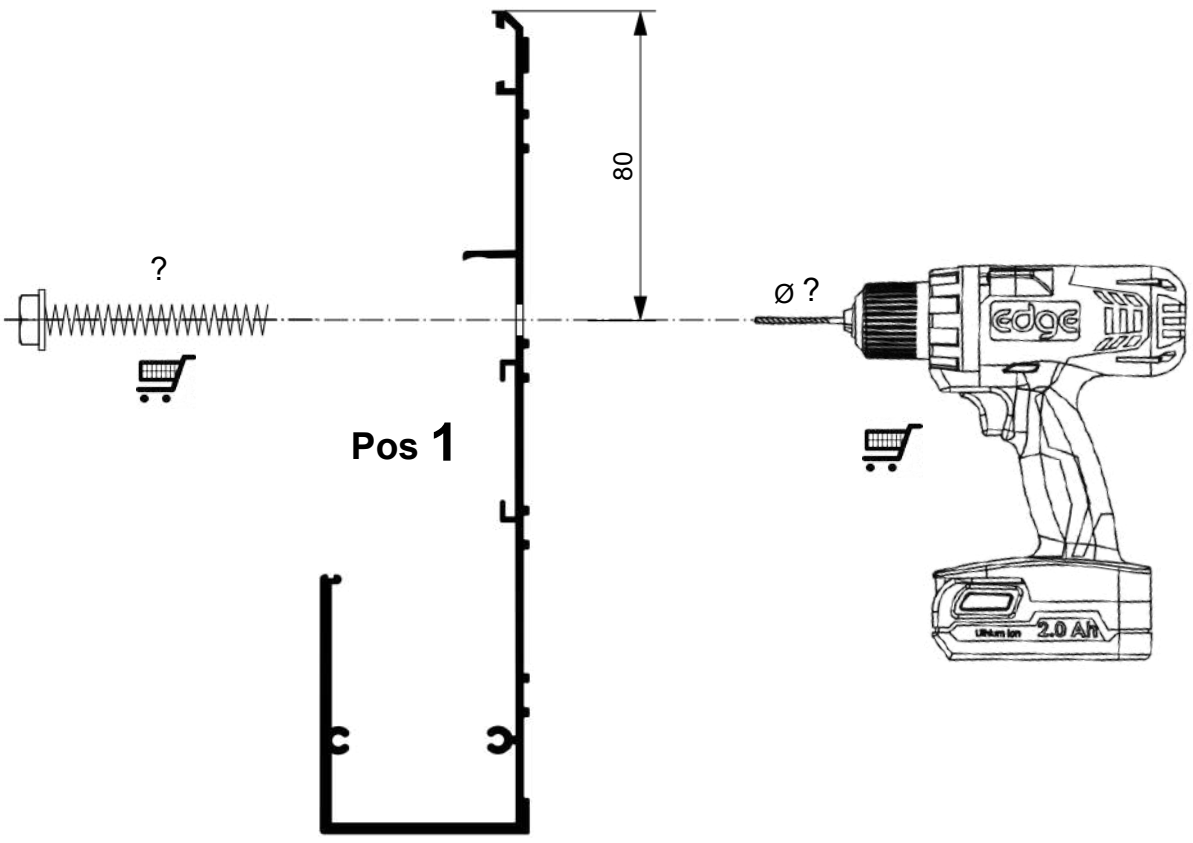

Materiały mocujące do montażu na połączeniach konstrukcyjnych nie są dostarczane w standardzie i należy je nabyć we własnym zakresie, ponieważ mocowanie różni się w zależności od sytuacji i zależy od konstrukcji budowlanej do której ma zostać przymocowane. Należy zawsze zapytać w specjalistycznym sklepie budowlanym, jakie elementy mocujące należy zastosować w danej sytuacji oraz używać wyłącznie elementów mocujących ze stali nierdzewnej!

Wywierć otwory o średnicy 5 mm w listwach dociskowych. Postępuj zgodnie z podziałem wskazanym na szkicu.

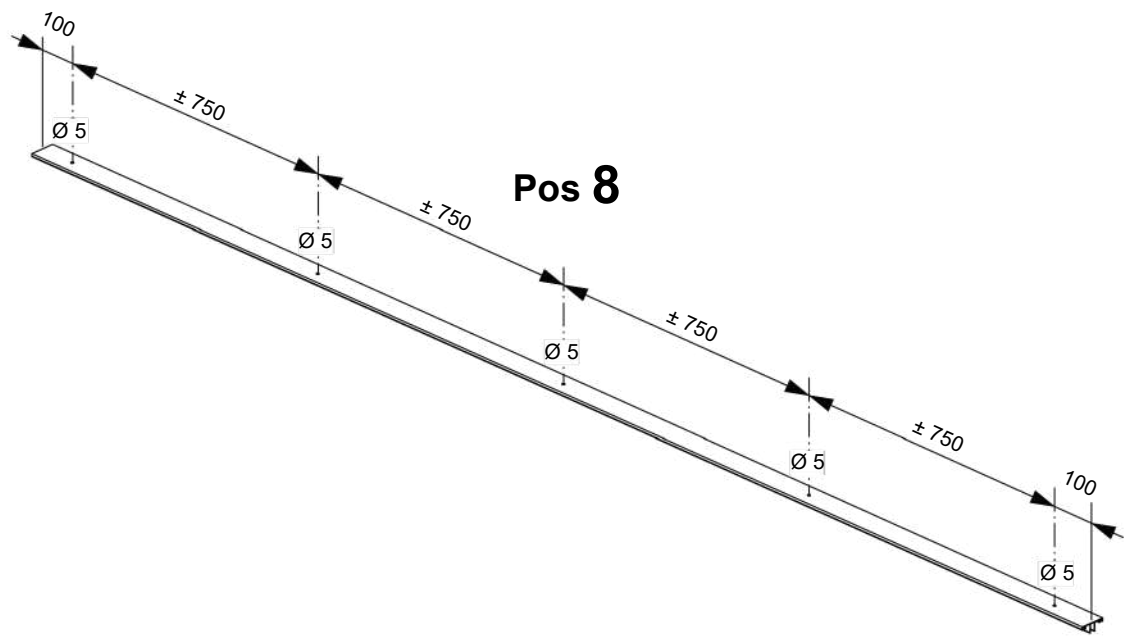

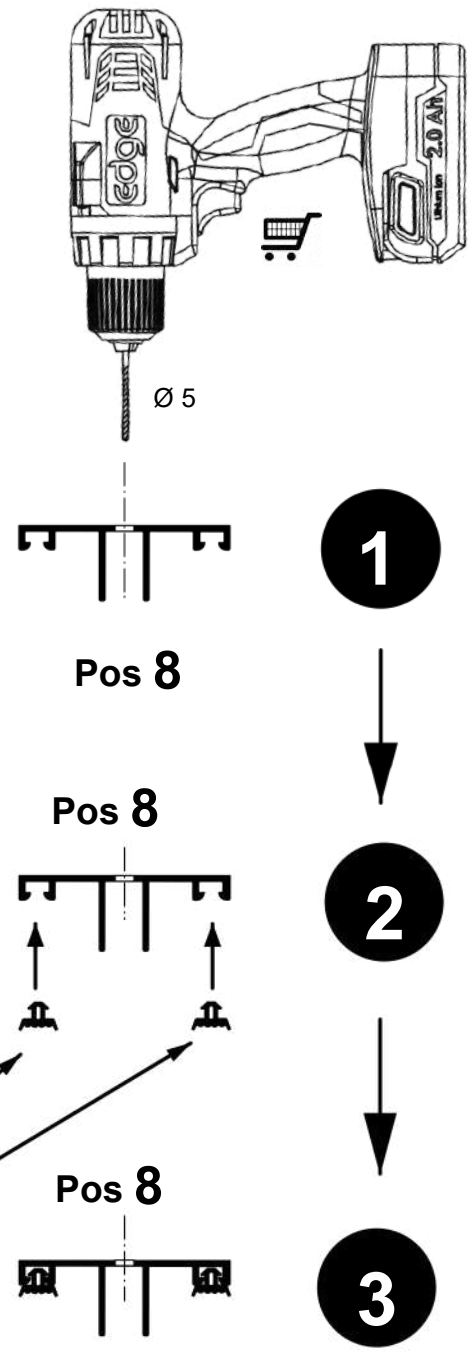

Włóż uszczelki do profili Upewnij się, że uszczelki są zamocowane w profilach bez naprężenia i pozostaw około 1 cm, ponieważ kurczą się one pod wpływem zmian temperatury.

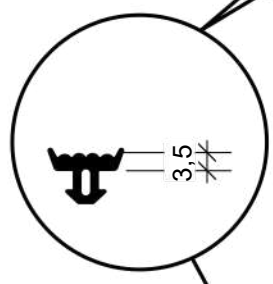

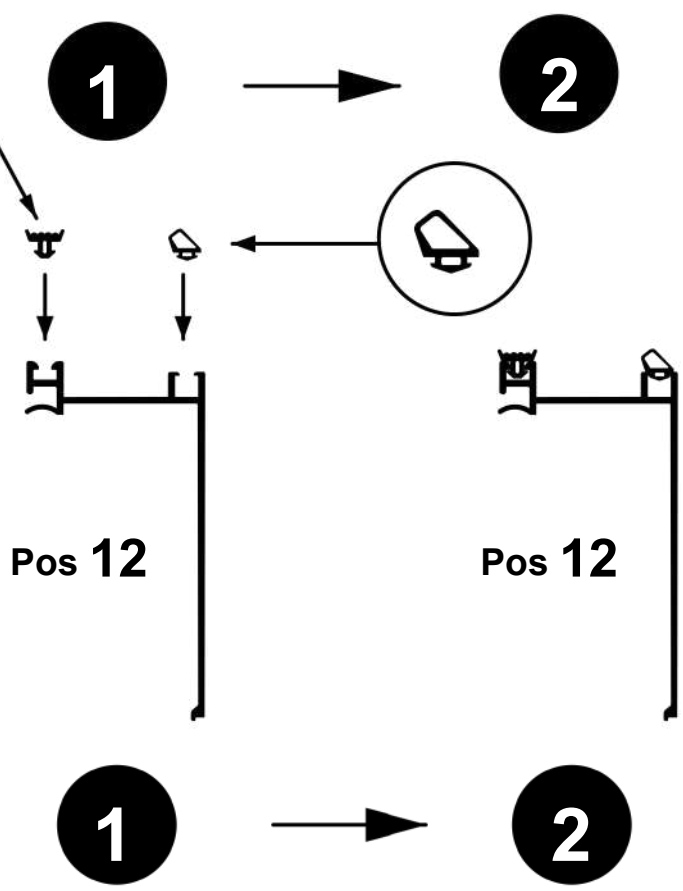

Włóż uszczelki do listew zatrzaskowych.

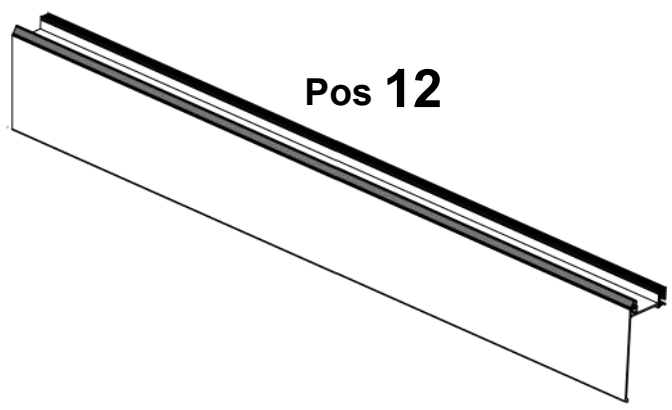

Wywierć otwory o średnicy 5 mm w adapterach wieńca górnego. Postępuj zgodnie z wymiarami podanymi na szkicu.

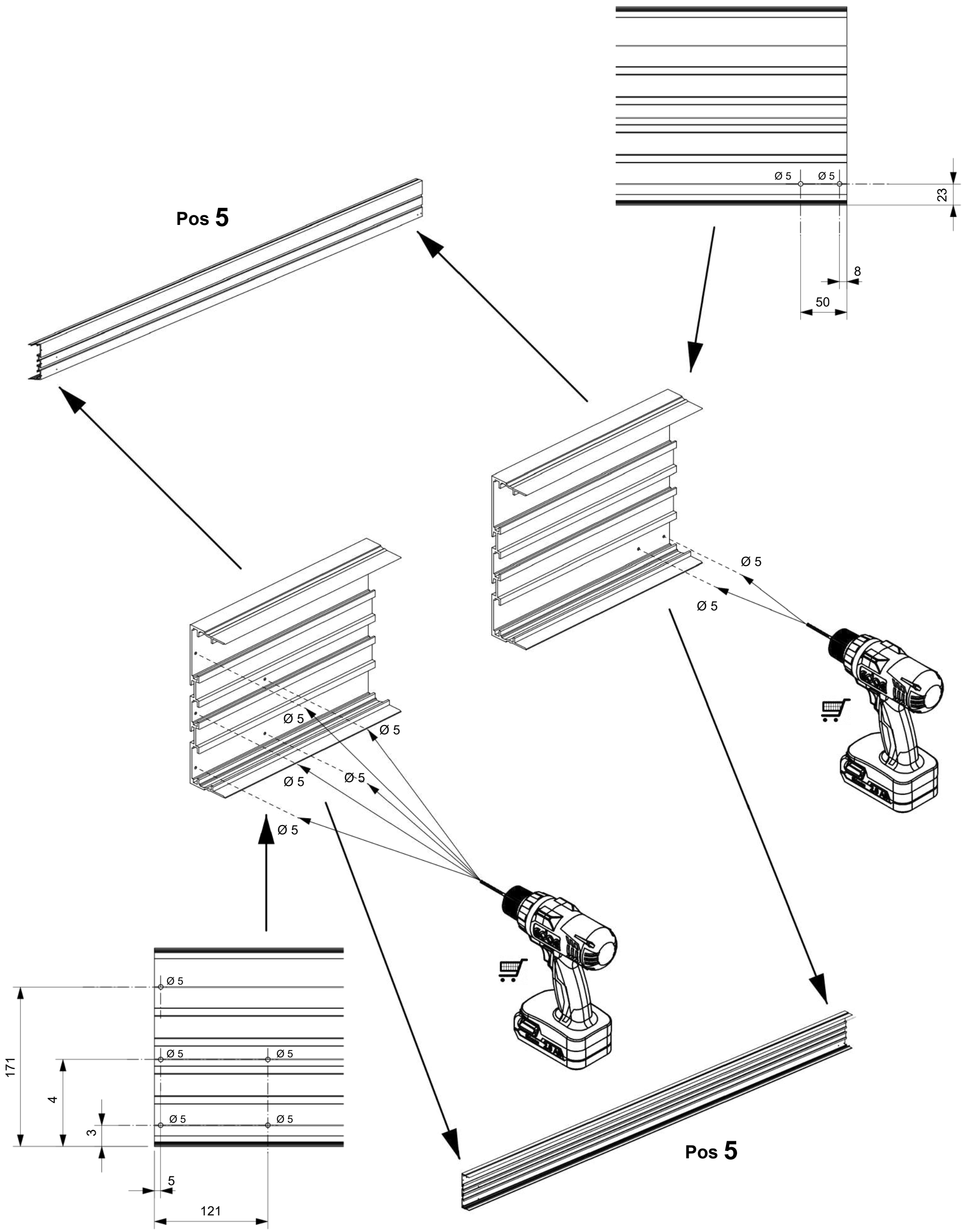

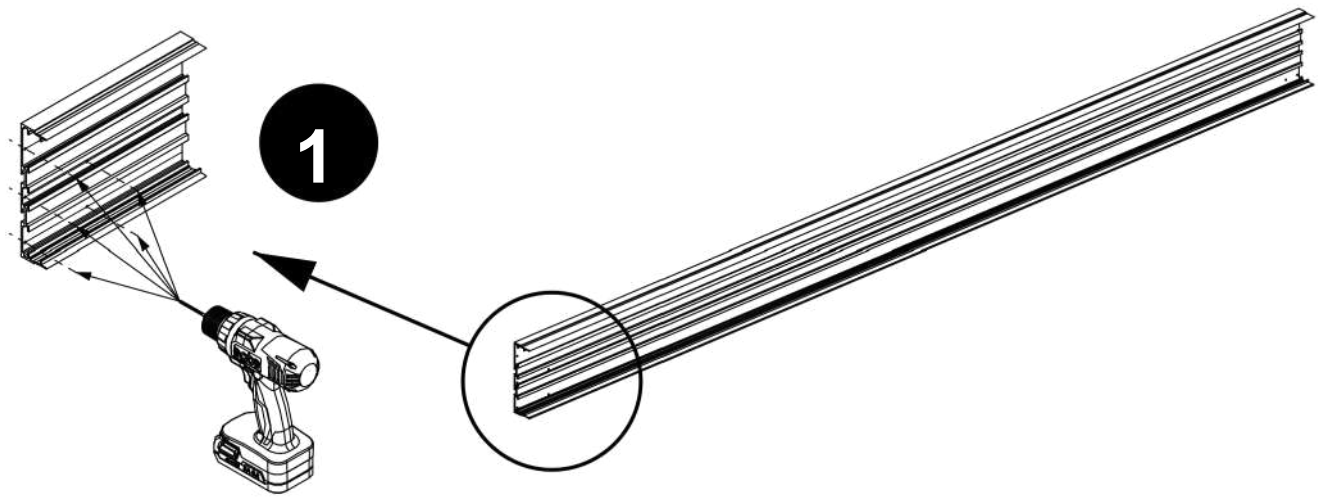
1

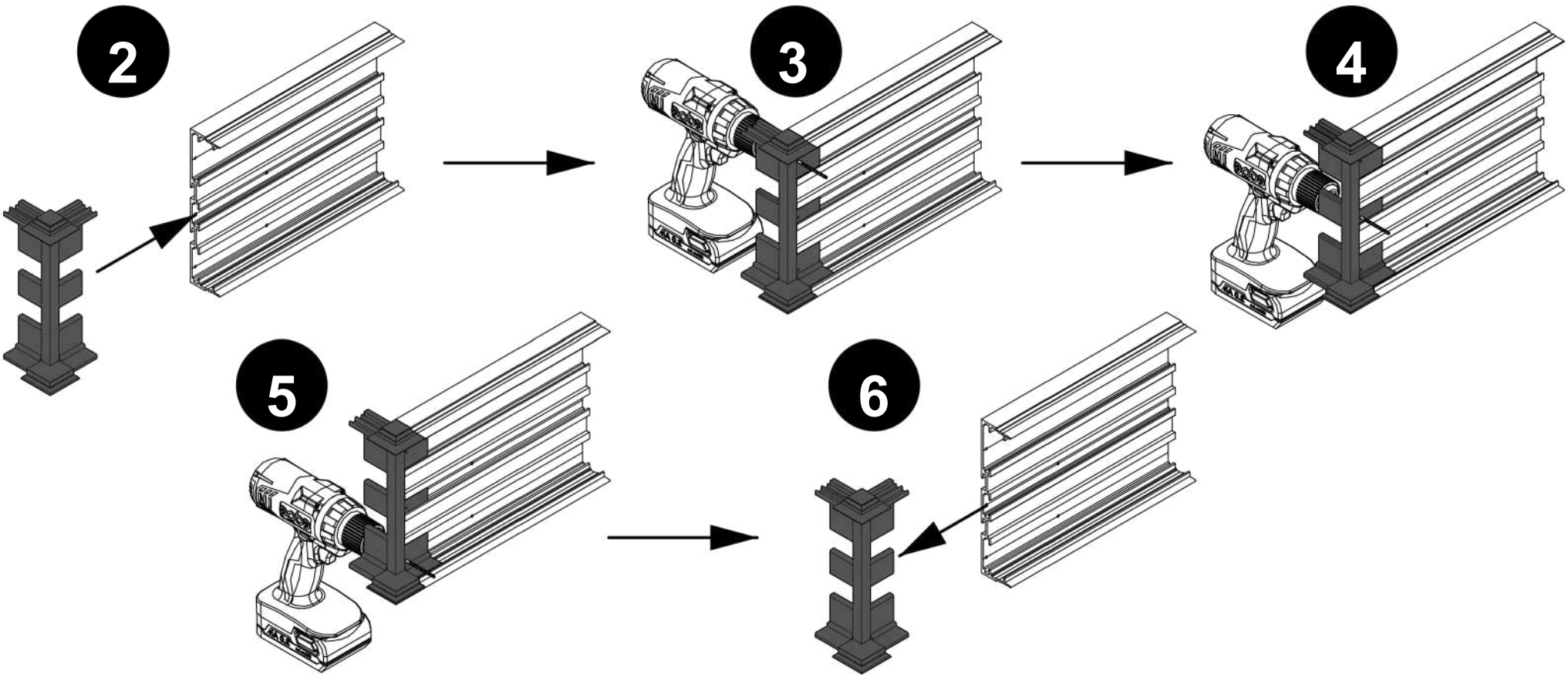
2
3
4
5
6

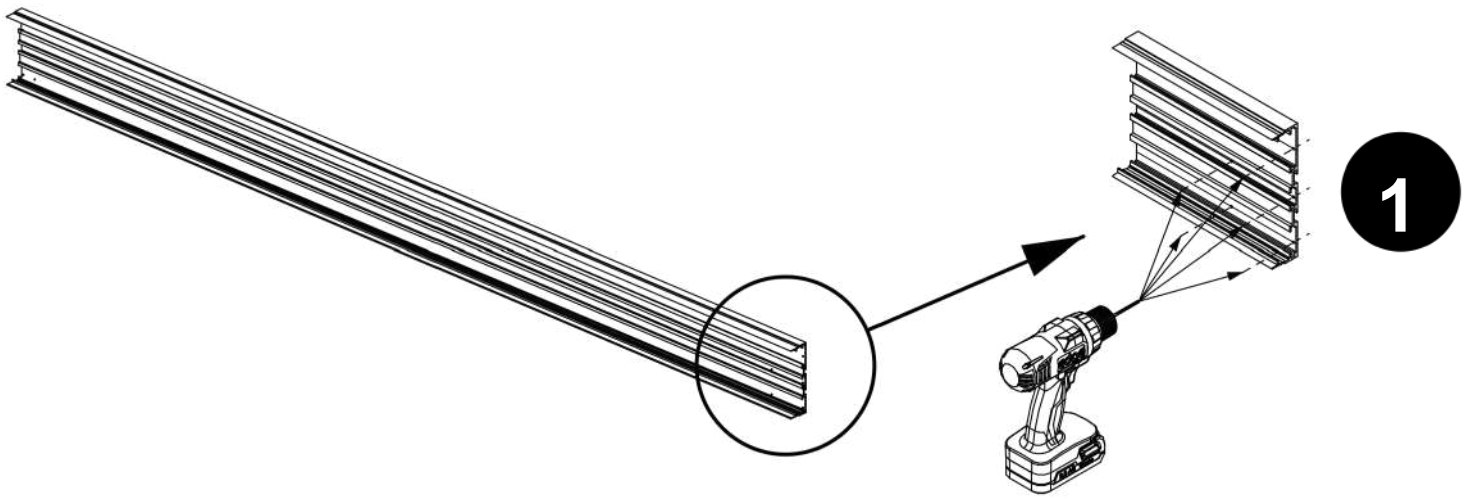
1

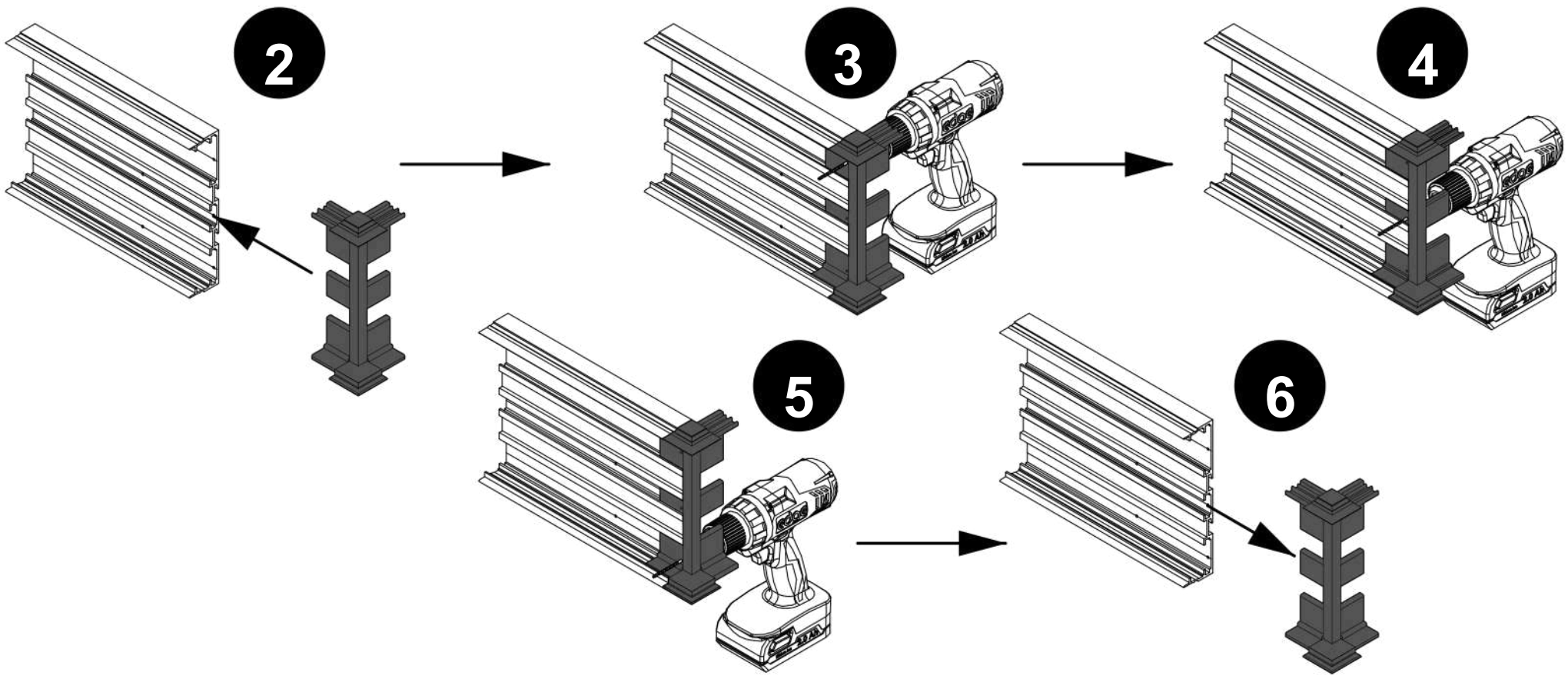
2
3
4
5
6

Pos 1
*
Pos 2
Pos 3
D
20
H1
B
Pos 3
H2 (=H1+20 mm)
Abfluss
B
D
Abfluss

Możliwe są inne rodzaje fundamentów - o szczegóły pytaj Verasol.

Plan służący do szkicowania prawidłowych wymiarów tyczenia i kontroli kątów prostych.

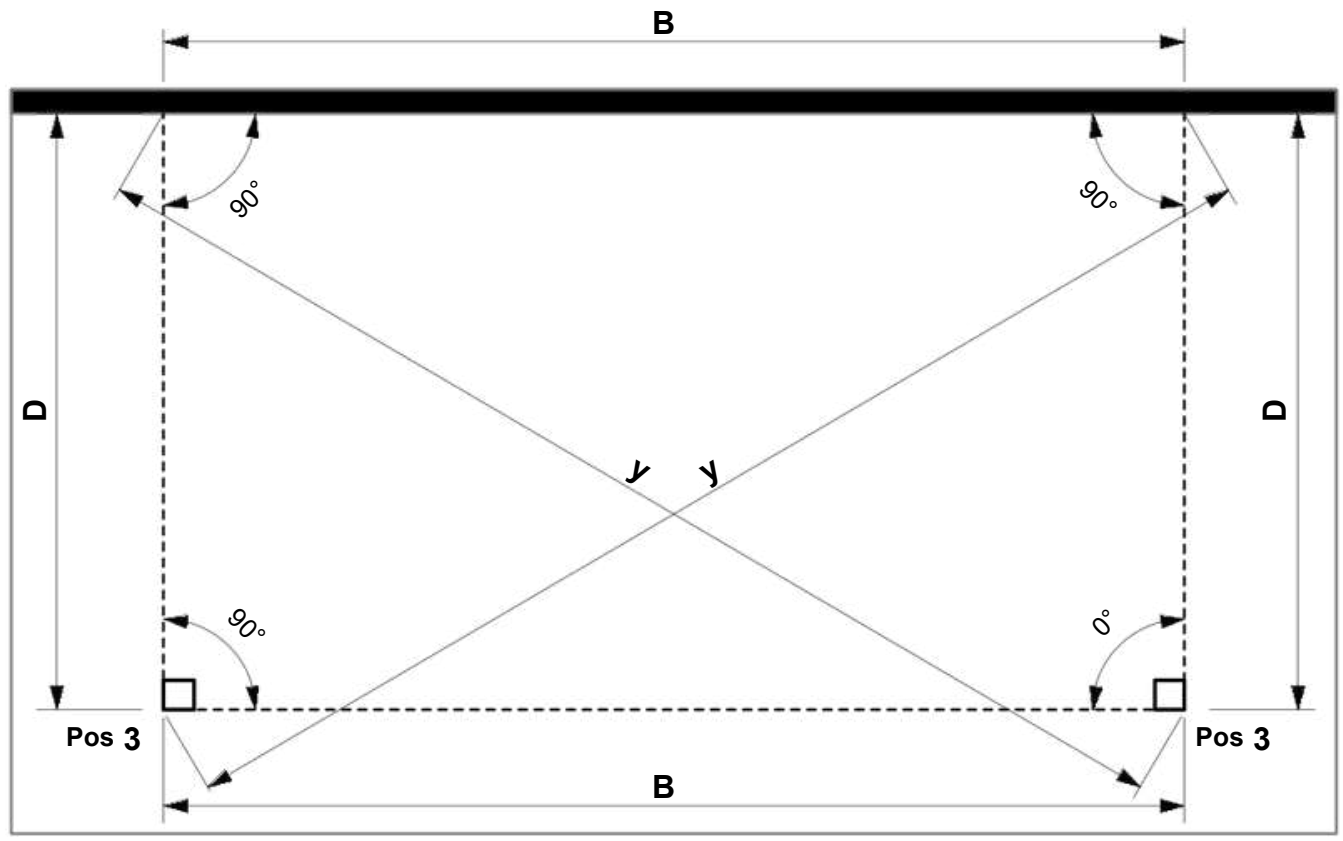

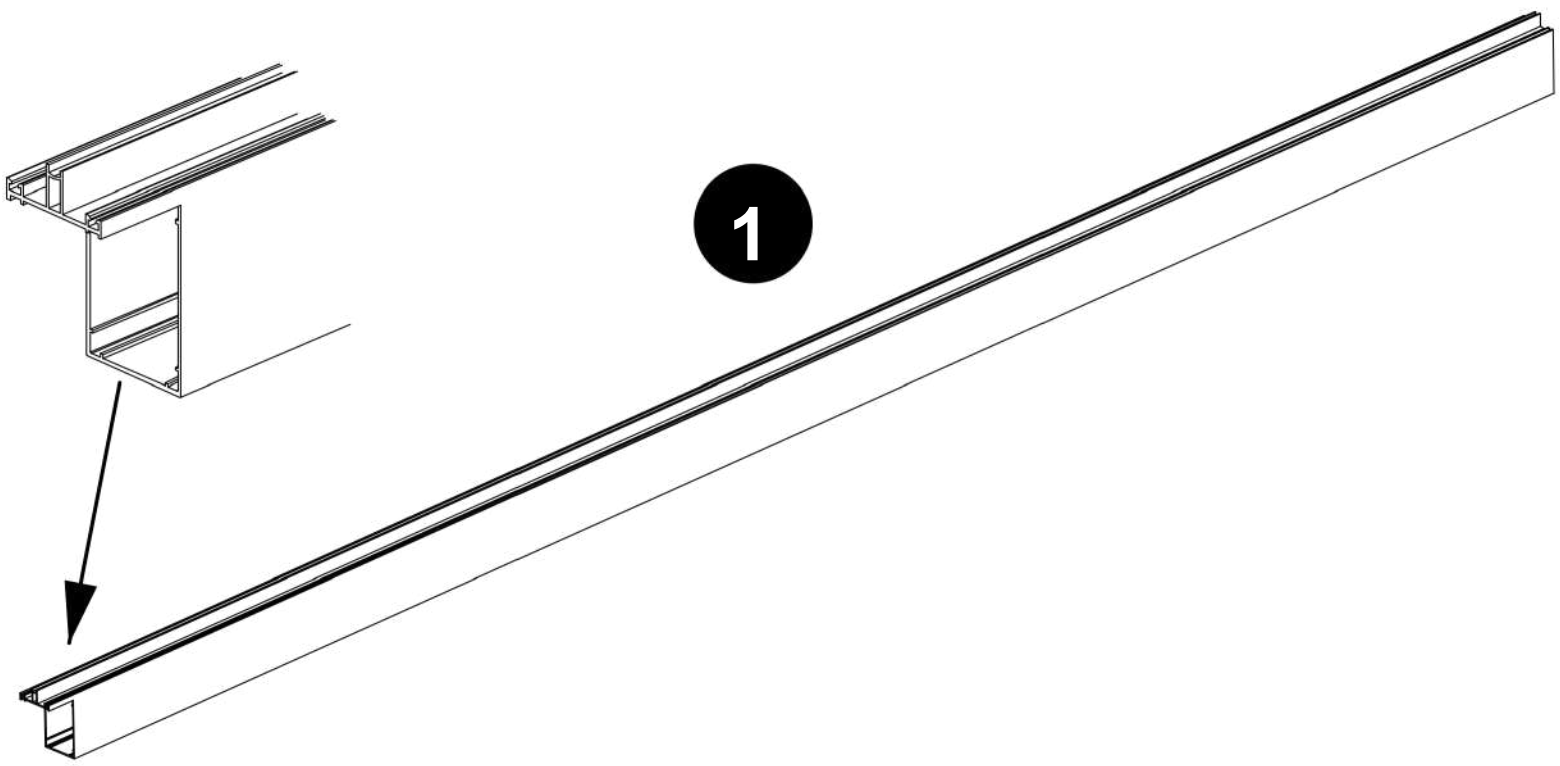
1

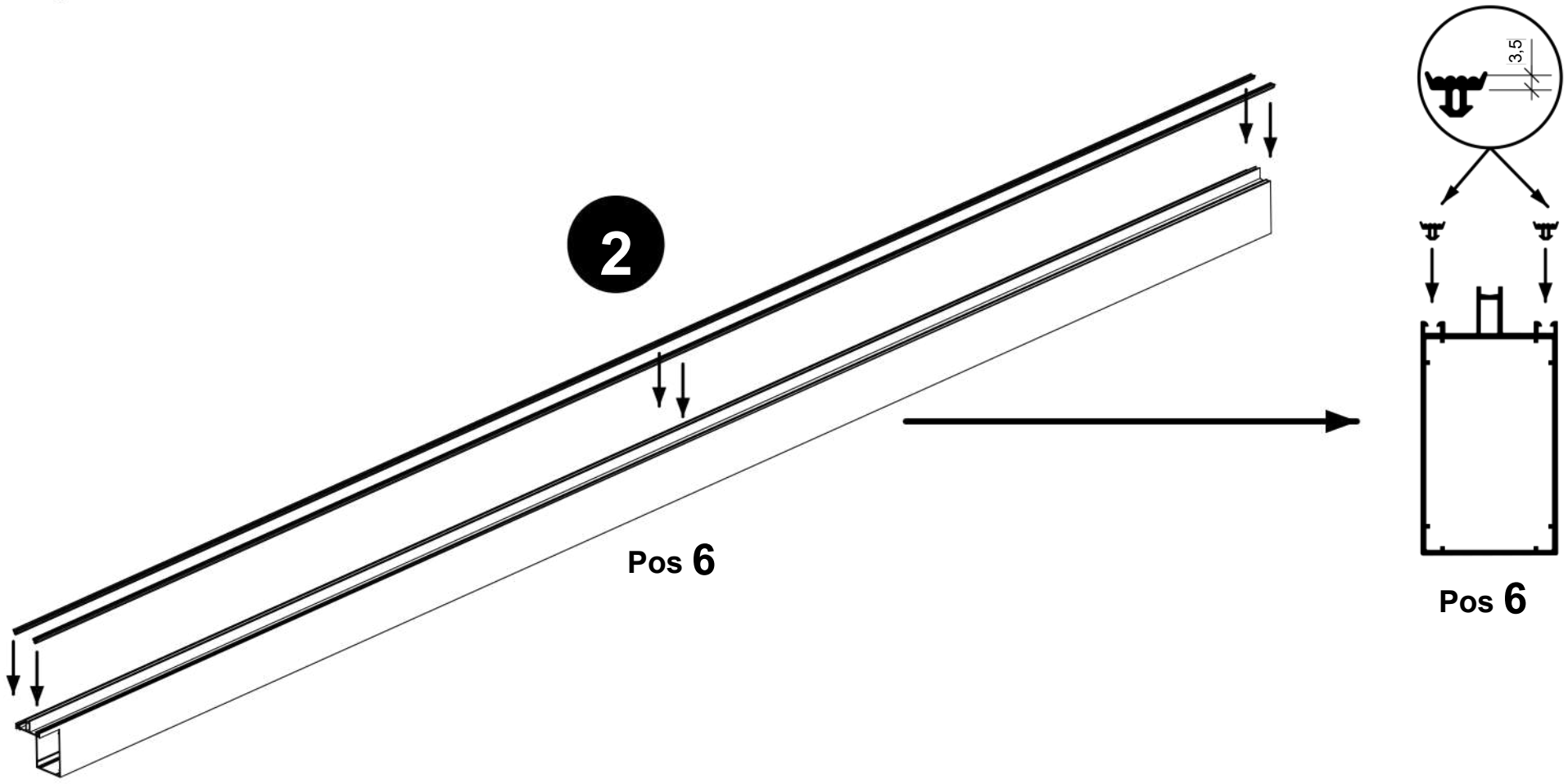
2
Pos 6
3,5
Pos 6

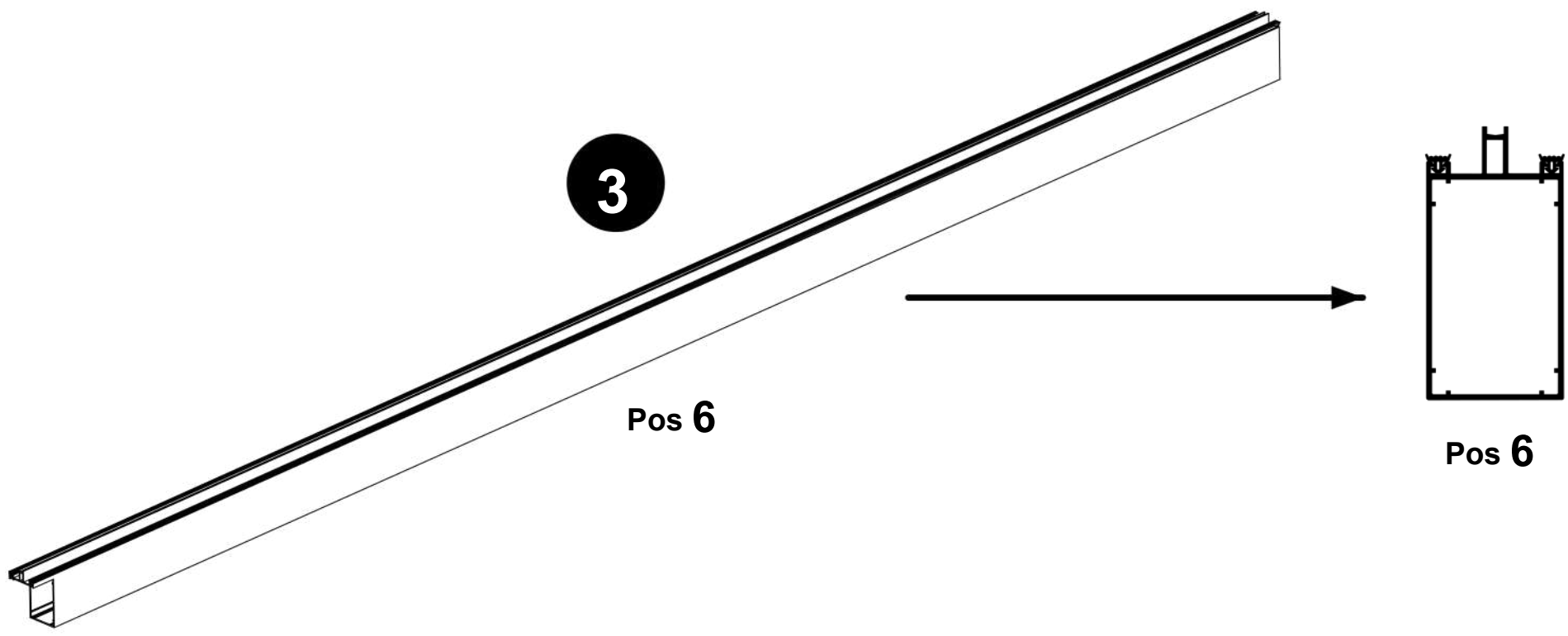
3
Pos 6
Pos 6

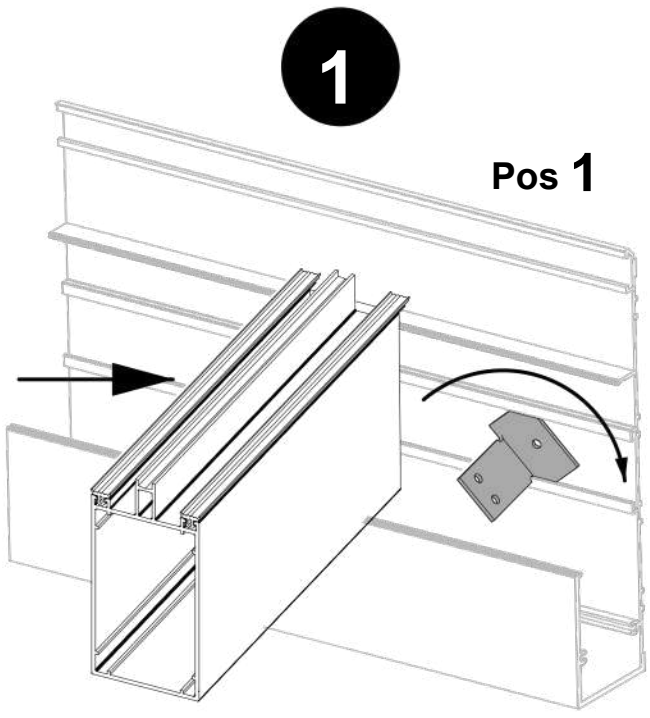

Pos 6

Wkręć uchwyt montażowy ze stali nierdzewnej w listwę przyścienną.

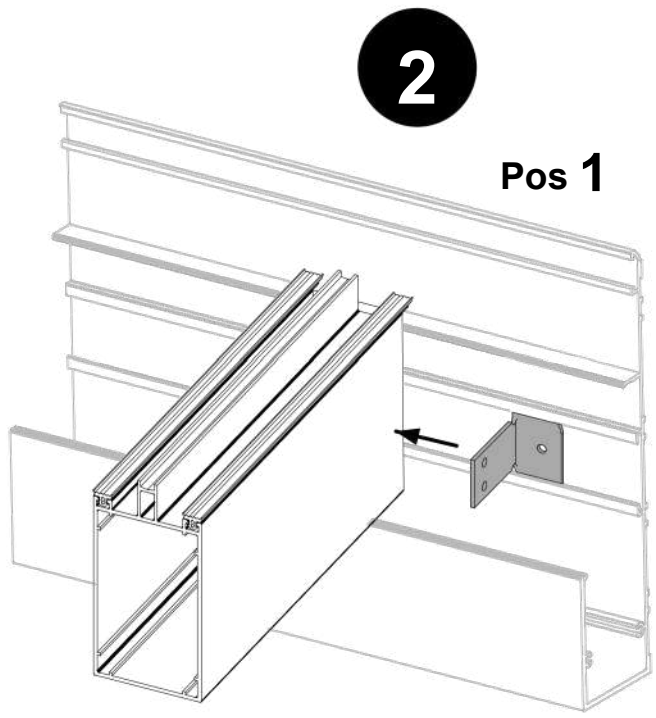

Pos 6

Wsuń uchwyt montażowy ze stali nierdzewnej w kierunku krokwi.

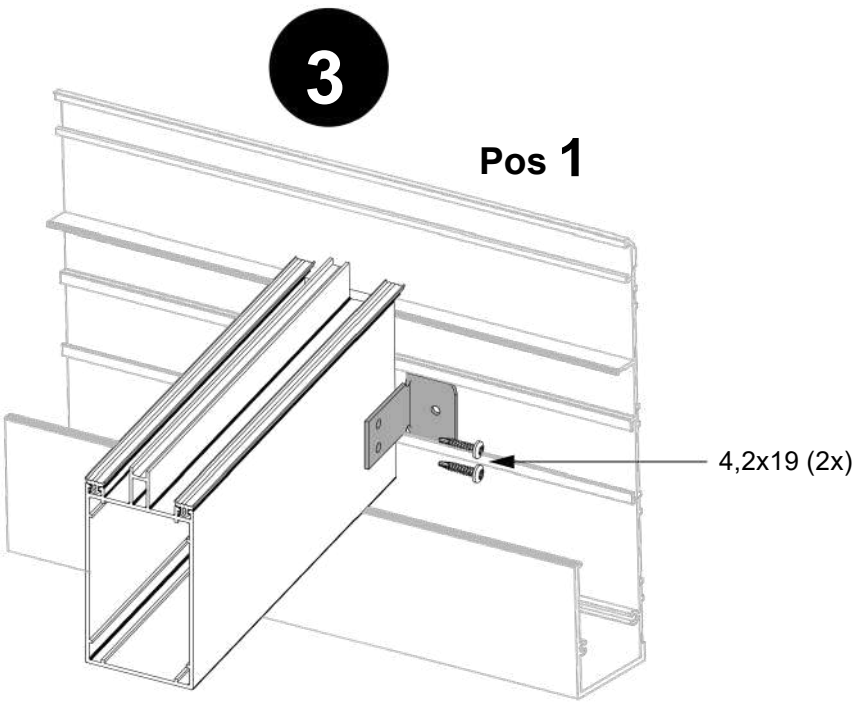

Pos 6

Przymocować uchwyt montażowy ze stali nierdzewnej za pomocą 2 śrub do krokwi.

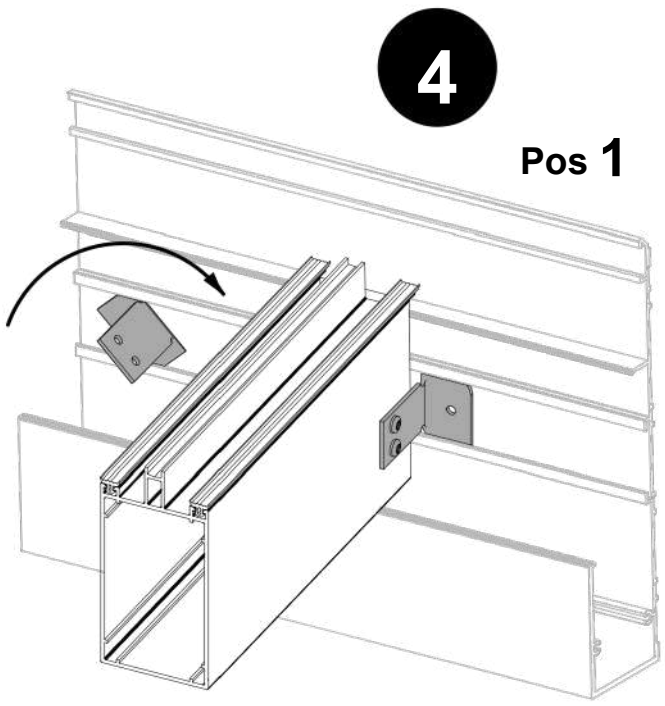

Pos 6

Powtórz kroki od 1 do 3 po drugiej stronie krokwi.

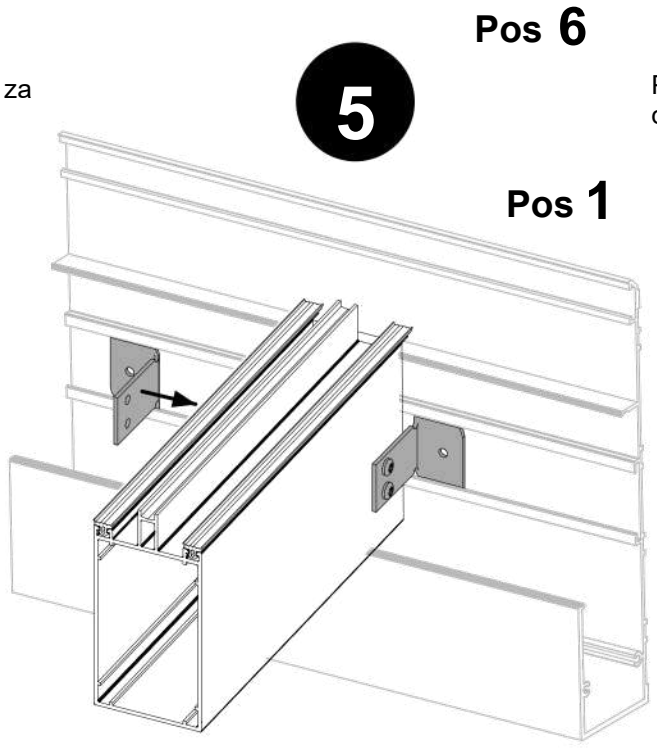

Pos 6

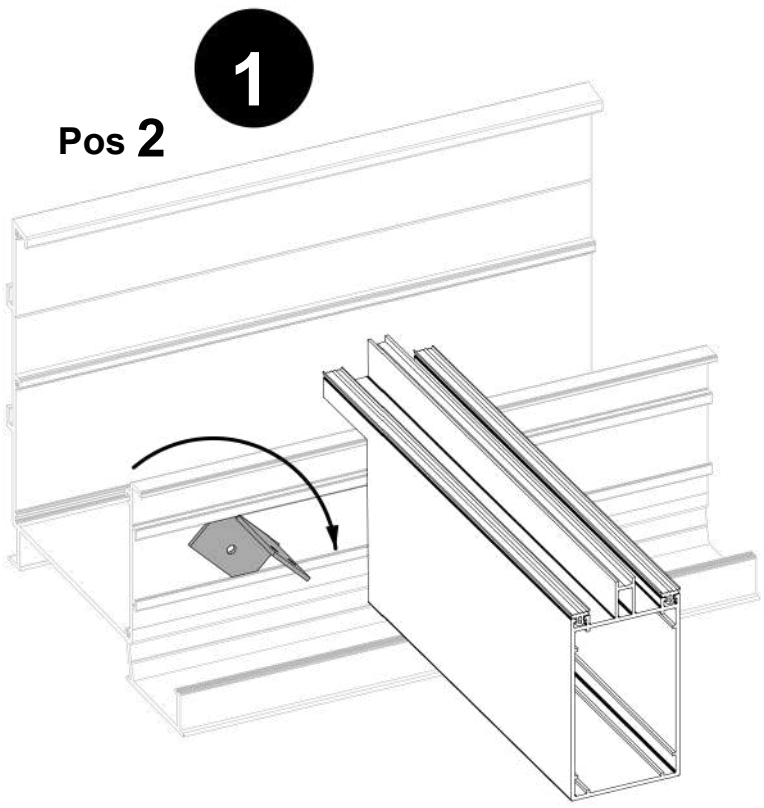

Wkręć uchwyt montażowy ze stali nierdzewnej w profil rynny.

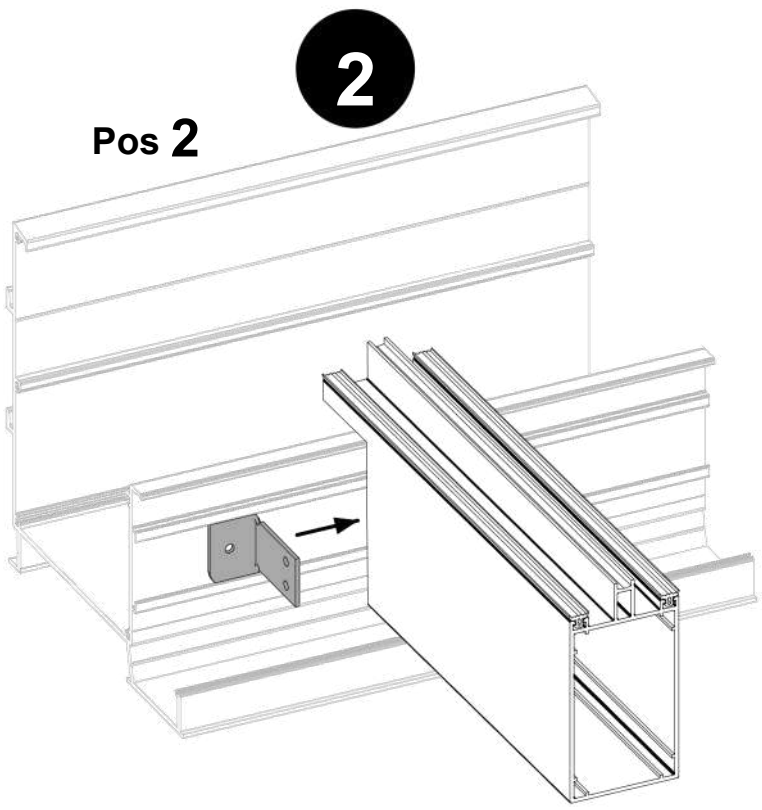

Wsuń uchwyt montażowy ze stali nierdzewnej w kierunku krokwi.

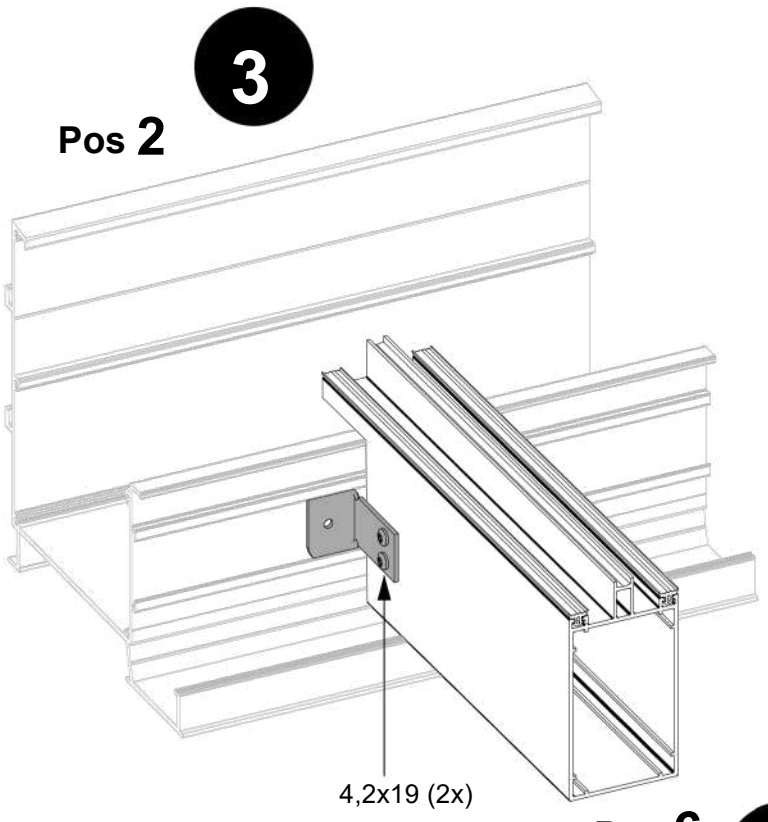

Przymocuj uchwyt montażowy ze stali nierdzewnej za pomocą 2 śrub do krokwi.

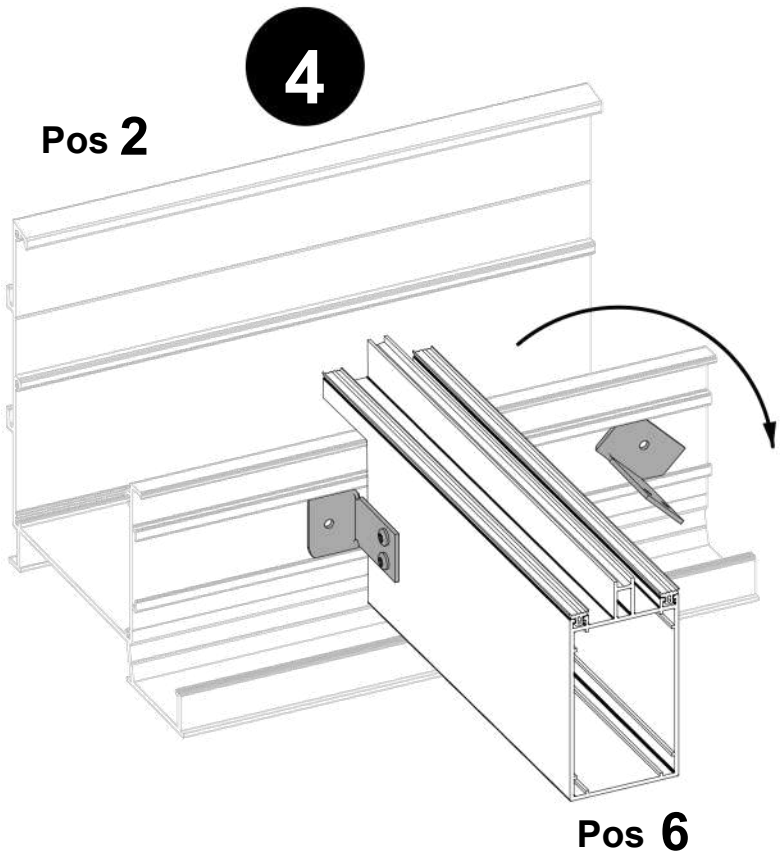

Powtórz kroki od 1 do 3 po drugiej stronie krokwi.

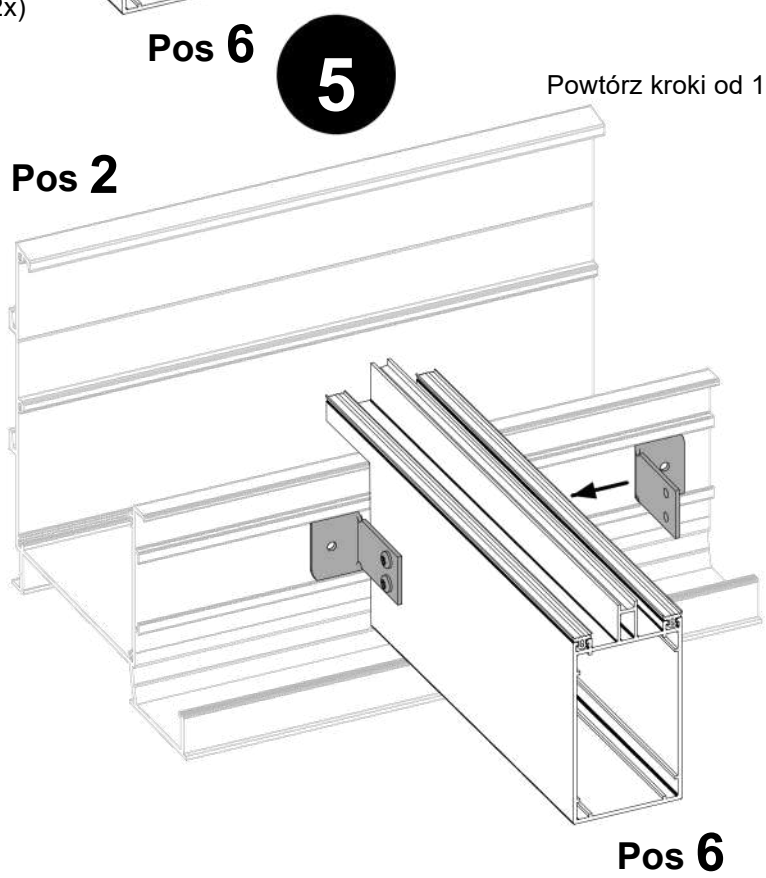

Mocowanie adaptera wieńca górnego do listwy przyściennej

Zamontuj 2 krokwie **Pos 6** mniej więcej w miejscu pierwszej i ostatniej przegródki na profilu ściennym **Pos 1** i rynny **Pos 2.** Właściwy odstęp pomiędzy listwą przyścienną **Pos 1** a rynną **Pos 2** został właśnie ustalony

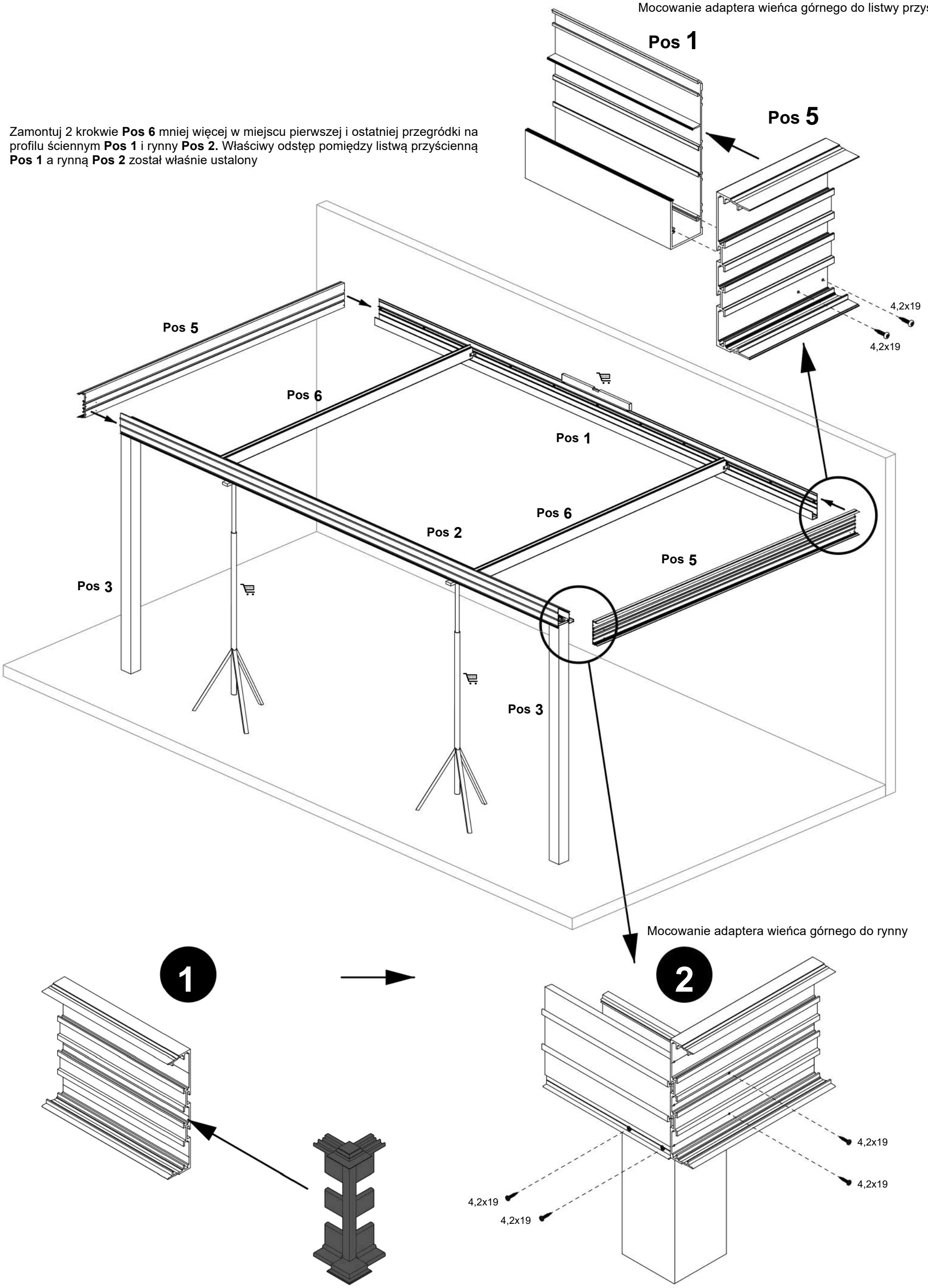

Zamontuj krokwie boczne **Pos 6** na adapterze wieńca górnego **Pos 5**

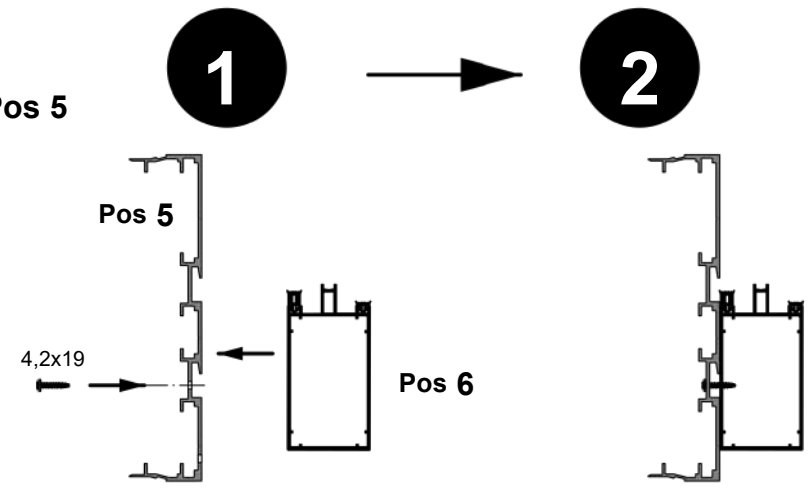

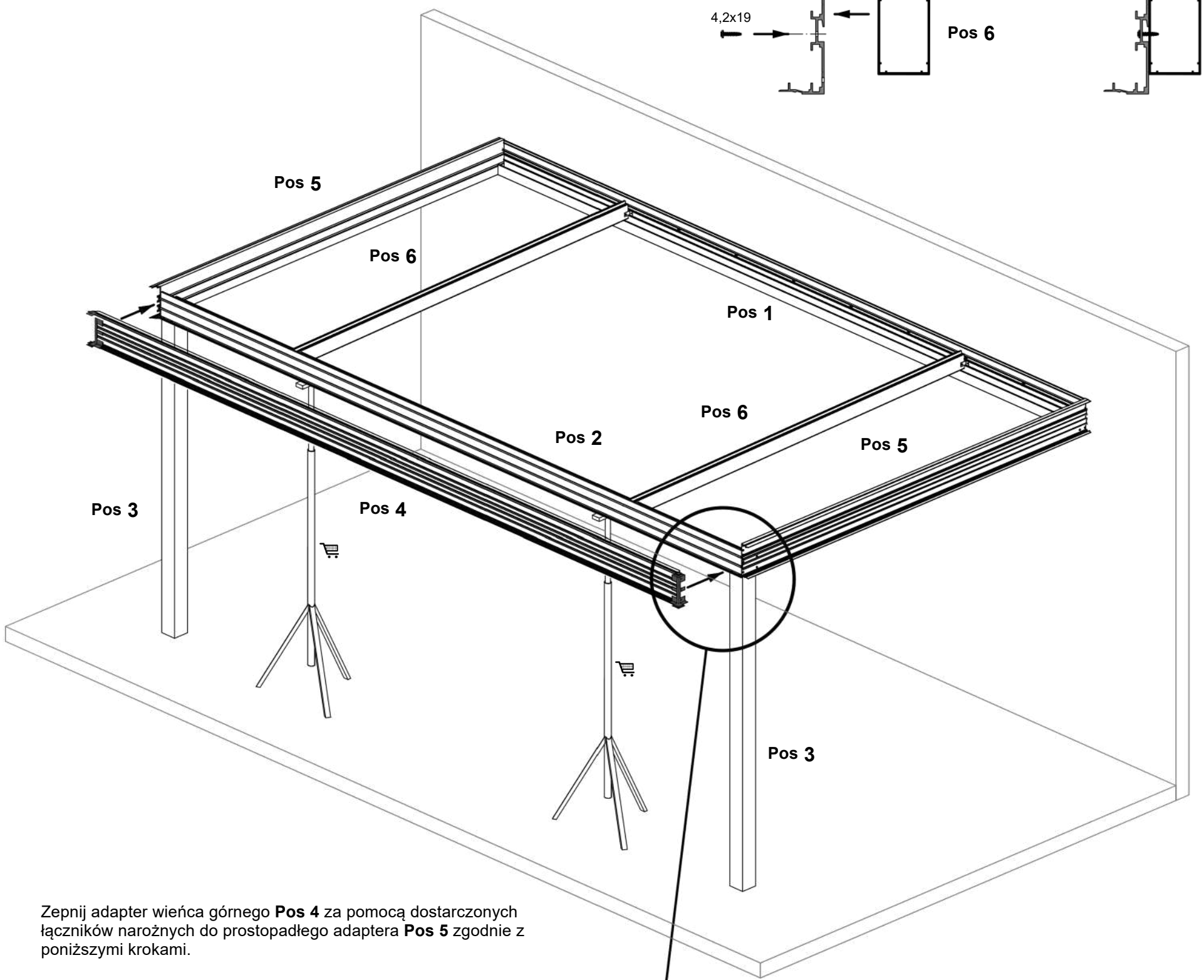

Zepnij adapter wieńca górnego **Pos 4** za pomocą dostarczonych łączników narożnych do prostopadłego adaptera **Pos 5** zgodnie z poniższymi krokami.

Wsuń łączniki narożne do adapterów.

Dokręć łączniki narożne śrubami 4,2x19.

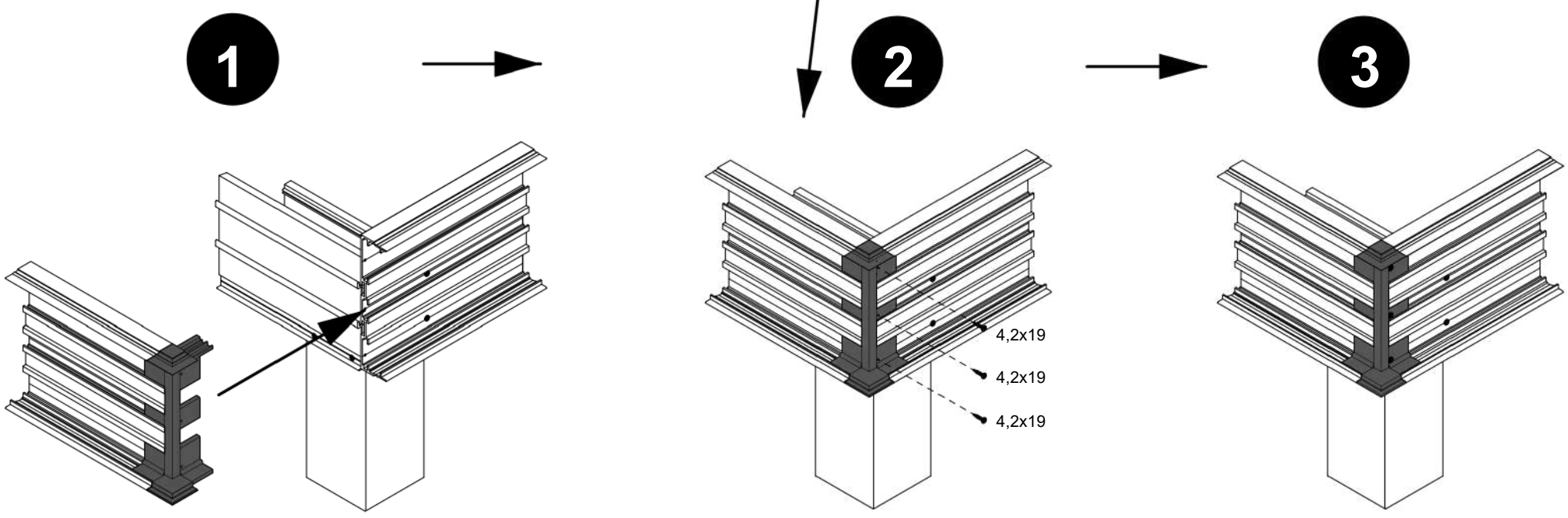

Przymocuj listwy zatrzaskowe **Pos 12** w pierwszym i ostatnim przedziale i wsuń krokwie **Pos 6** równolegle, blisko listew zatrzaskowych.

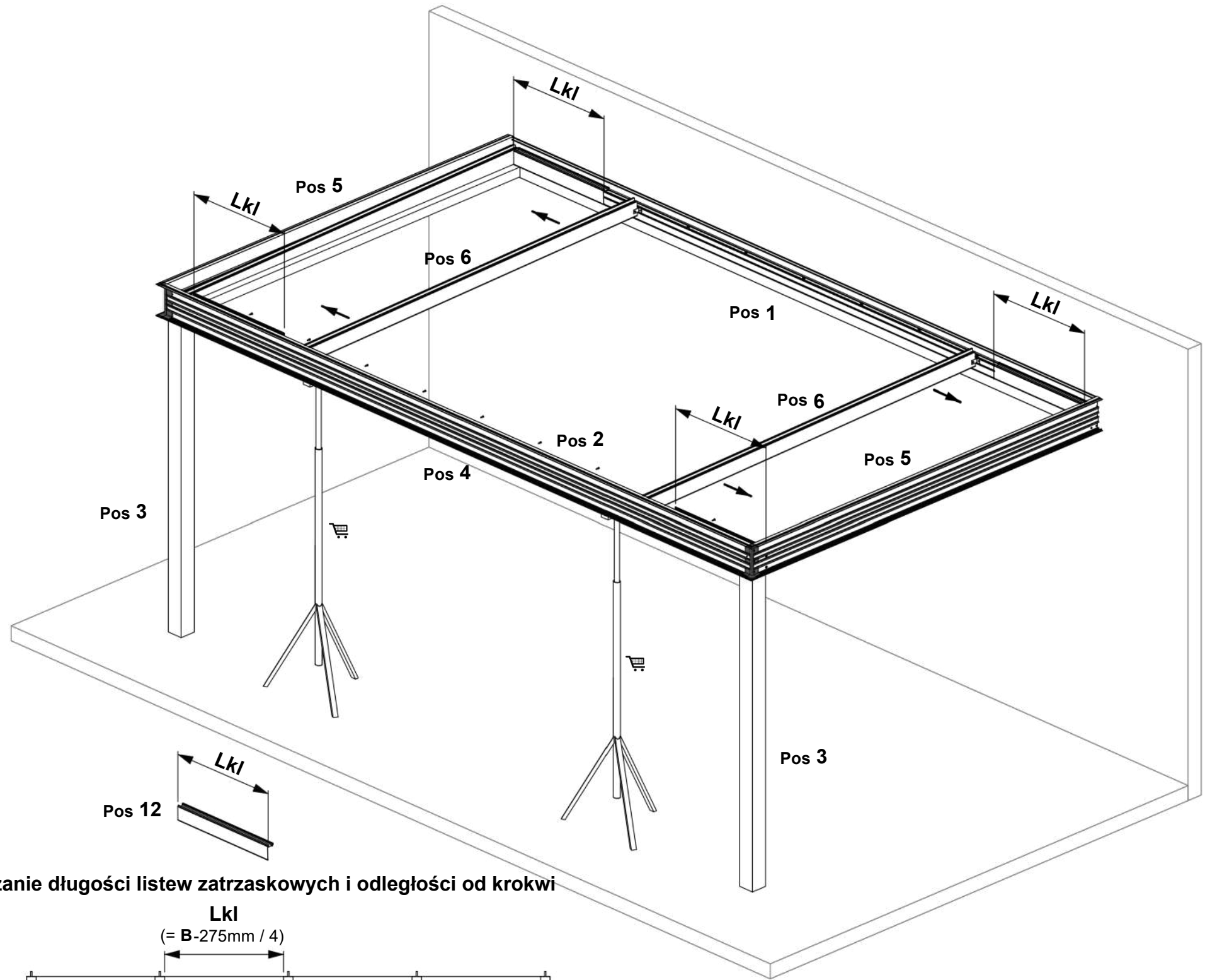

Obliczanie długości listew zatrzaskowych i odległości od krokwi

Lkl
(= **B**-275mm / 4)

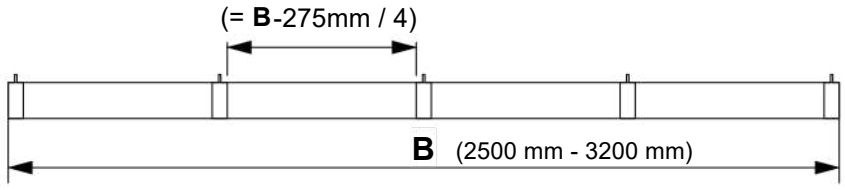

Lkl
(= **B**-330mm / 5)

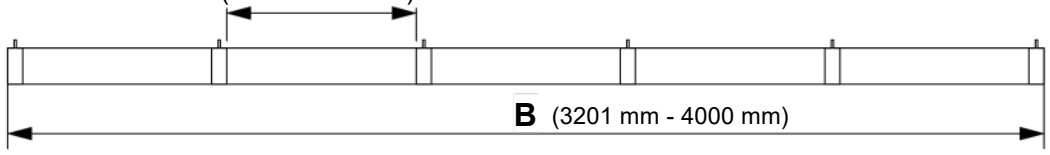

Lkl
(= **B**-440mm / 7)

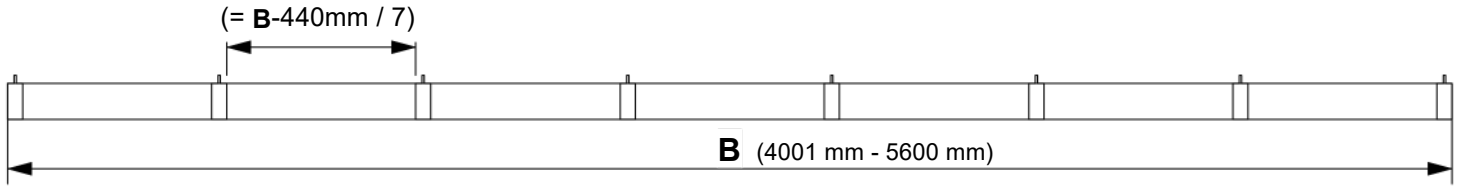

Lkl
(= **B**-495mm / 8)

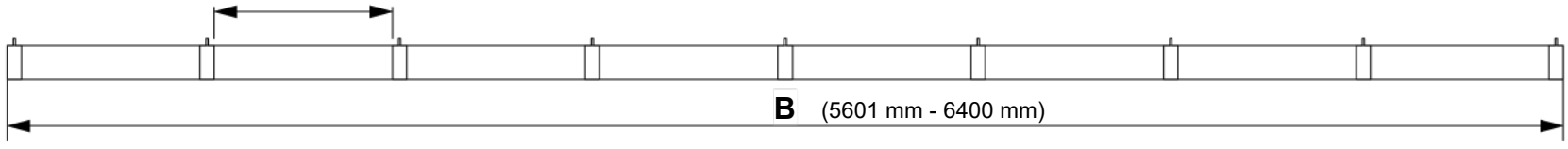

Lkl
(= **B**-550mm / 9)

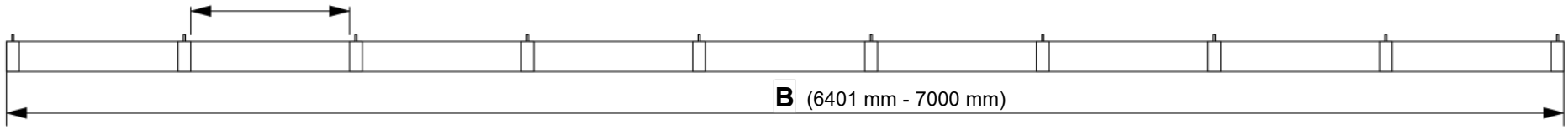

Zabezpiecz końce rynny przed wodą, mocując je do adapterów wieńca górnego **Pos 5** krawędziowych. Zamontuj listwy zatrzaskowe **Pos 12** dla drugiej przegrody.

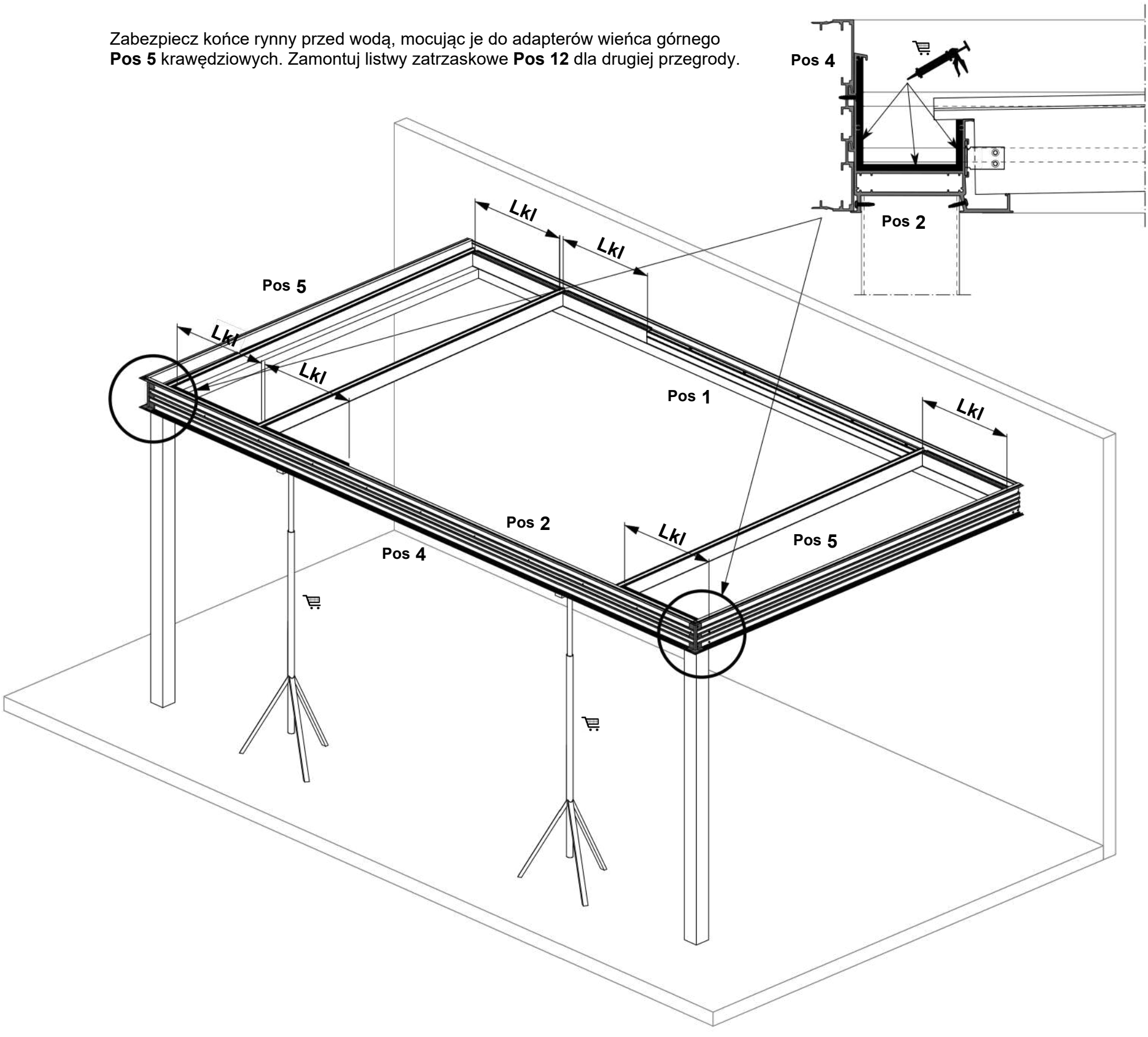

Zamocuj adapter wieńca górnego do rynny i przykręć go od tyłu do rynny. W tym celu należy wykonać następujące czynności

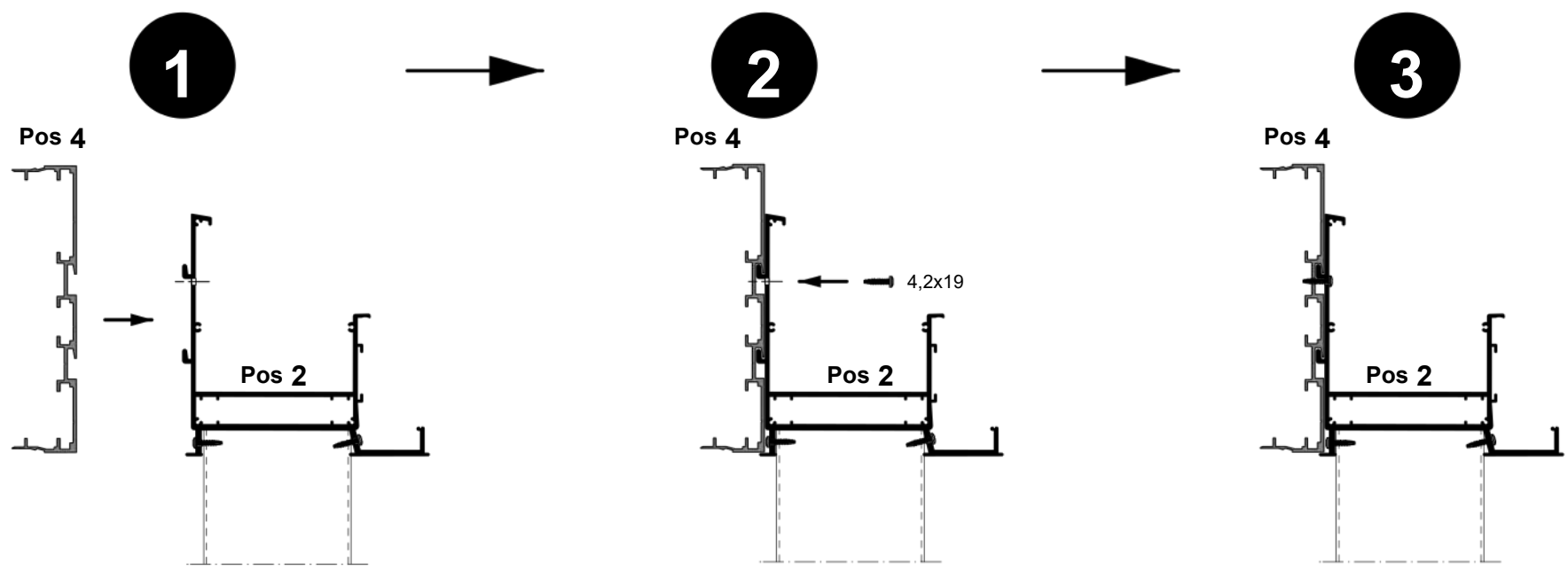

Zamontouj kolejną krokiew **Pos 6** blisko listew zatrzaskowych **Pos 12**
Zamontuj listwy zatrzaskowe **Pos 12** dla kolejnego przedziału.

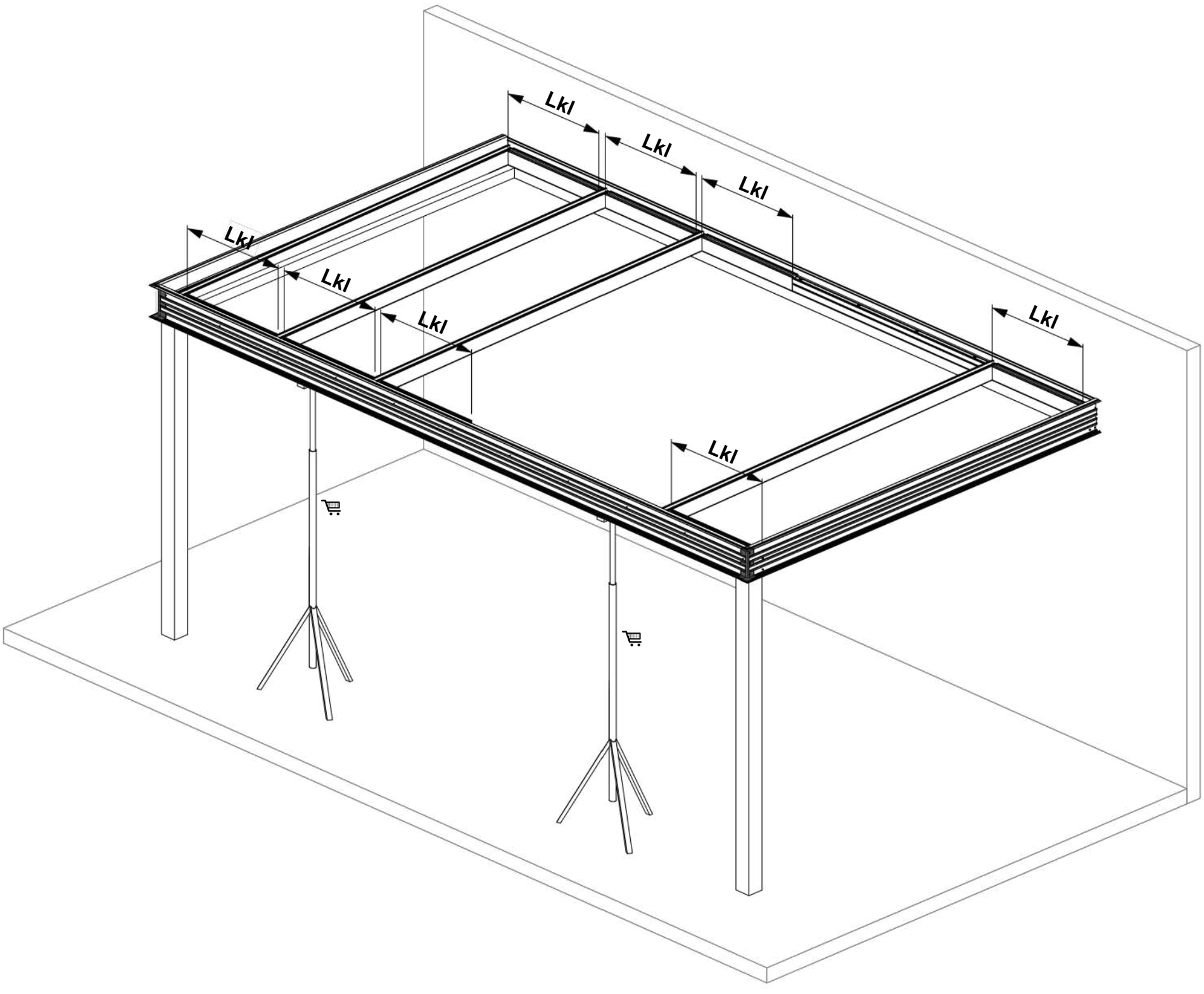

Aby zamontować listwy zatrzaskowe do rynny należy wykonać następujące czynności

Zaczep listwę zatrzaskową w rynnie

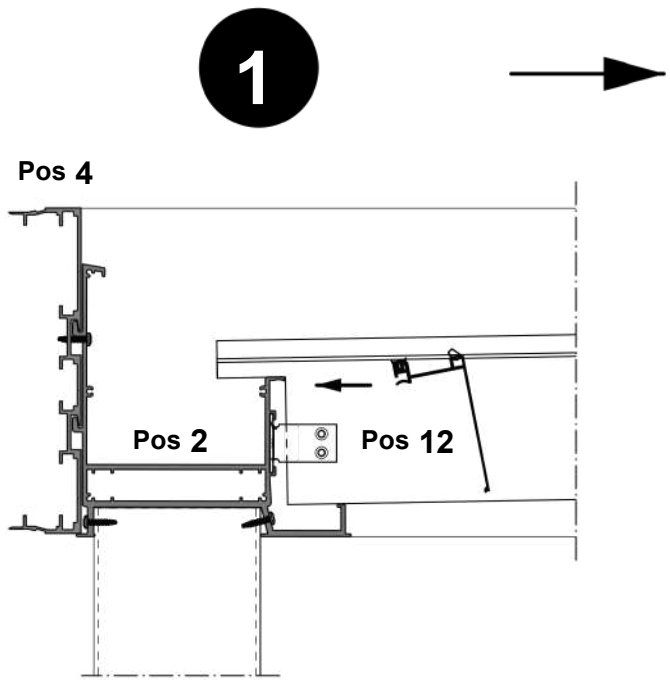

Wkręć listwę zatrzaskową w rynnę

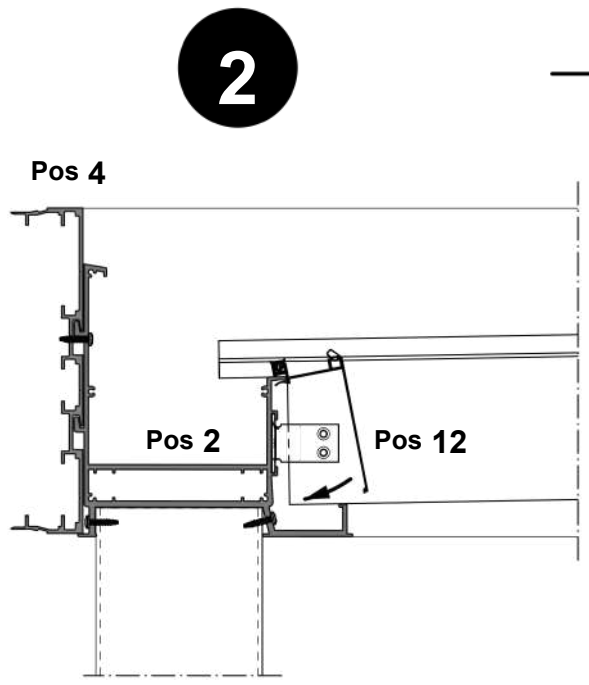

Zatrzaśnij listwę w rynnie

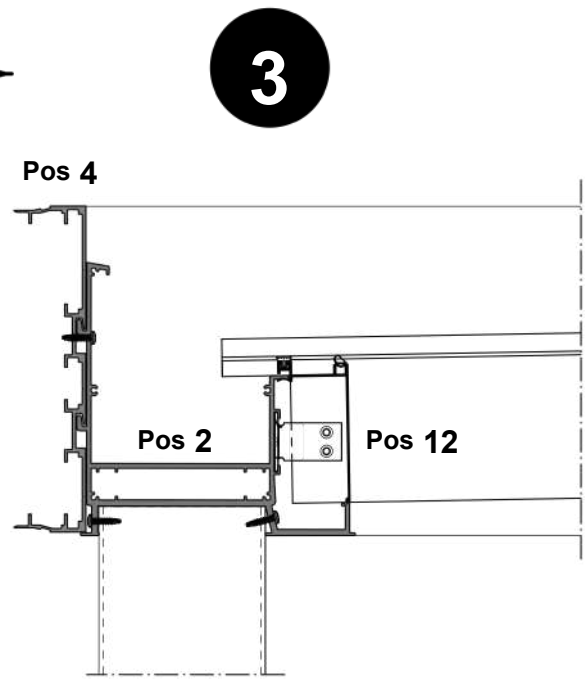

Zamontować nastepną krokiew **Pos 6** ciasno do listew zatrzaskowych. **Pos 12.** Powtórzyć w kolejnych krokach.

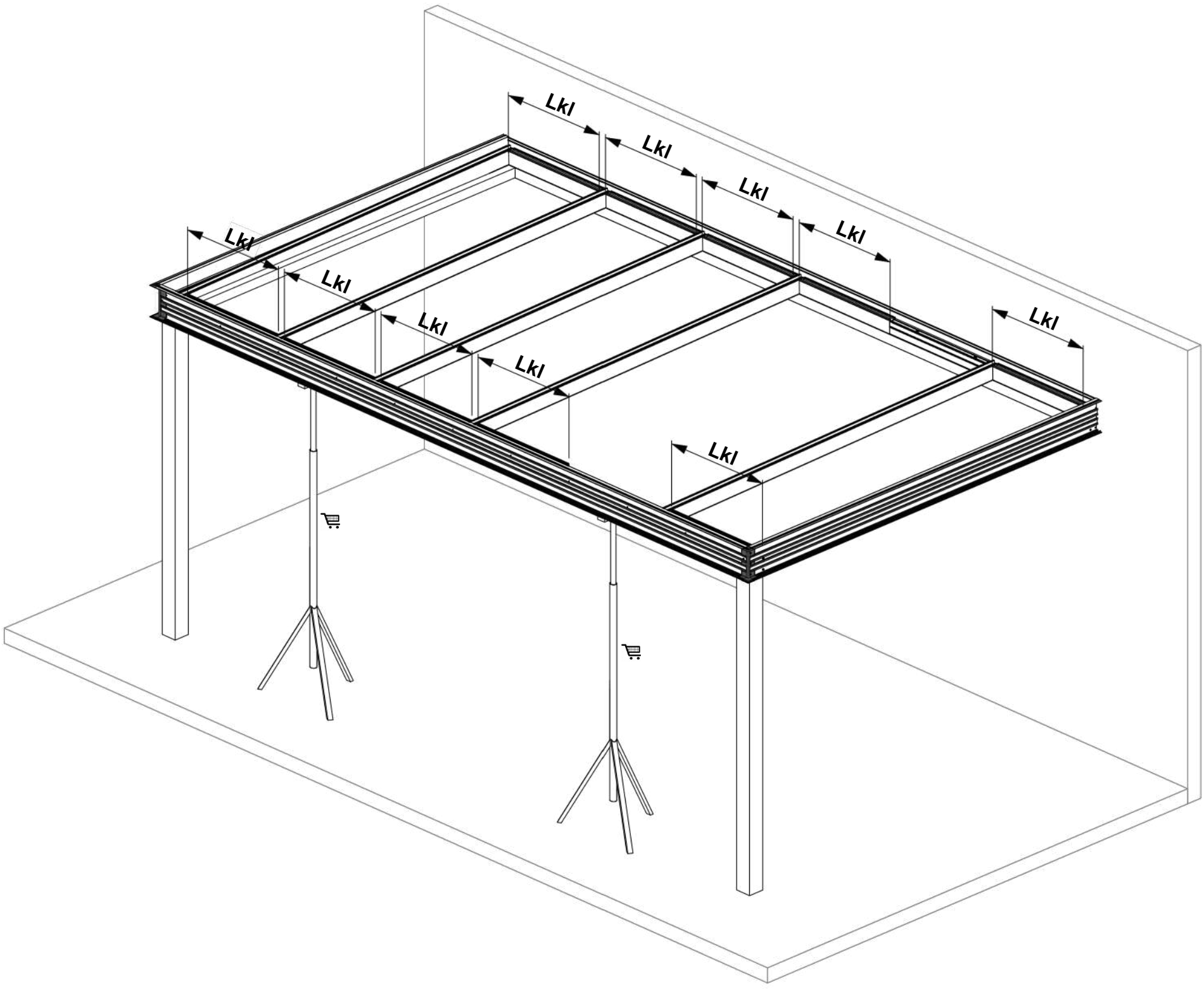

Aby zamontować listwy zatrzaskowe do ściany, należy wykonać następujące czynności

Zaczep listwę zatrzaskową w listwę przyścienną

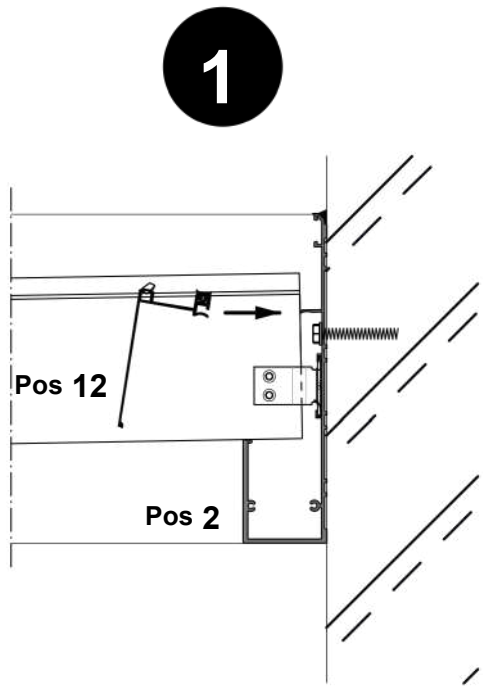

Wkręć listwę zatrzaskową w listwę przyścienną

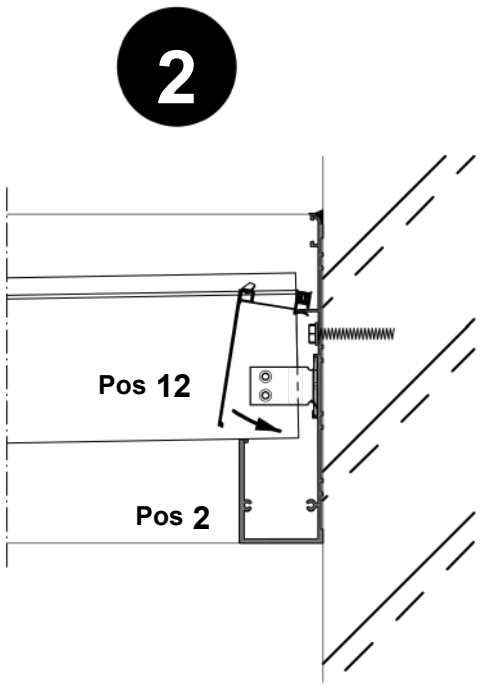

Zatrzaśnij listwę zatrzaskową w listwę przyścienną

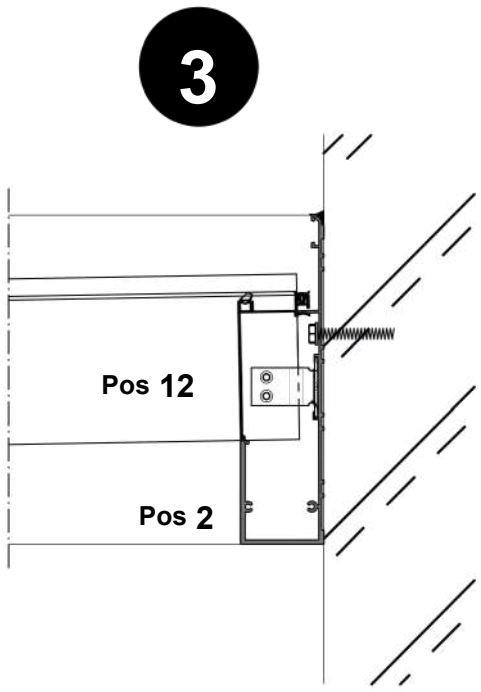

Zamocuje ostatnią krokiew **Pos 6** ciasno przy listwach zatrzaskowych. Dokładnie zmiesz ostatni fragment i zamotuj listwy zatrzaskowe **Pos 12** (w razie potrzeby przytnij do odpowiedniej długości)

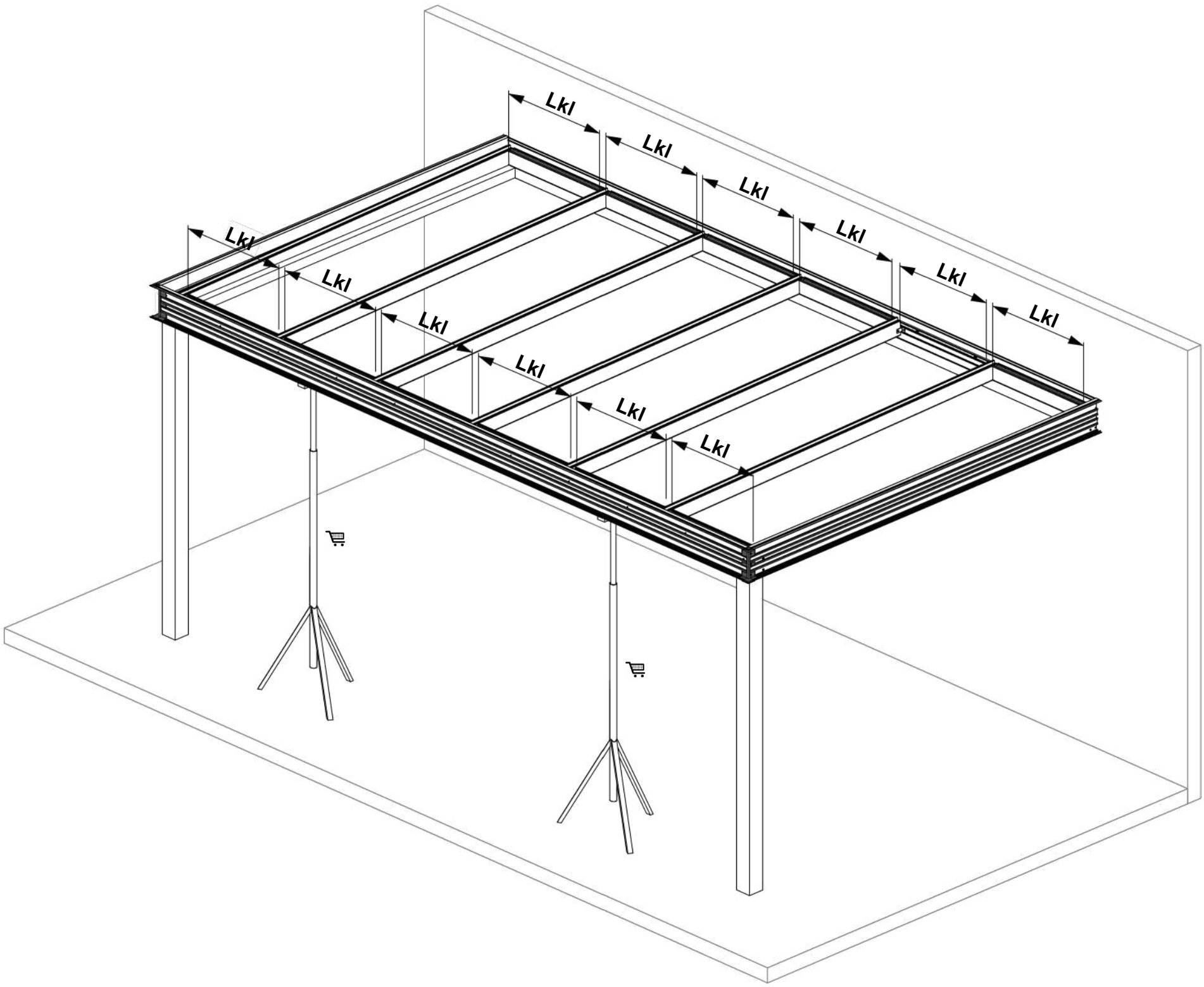

Aby zamontować listwy zatrzaskowe do ściany, należy wykonać następujące czynności

Zaczep listwę zatrzaskową w listwę przyścienną

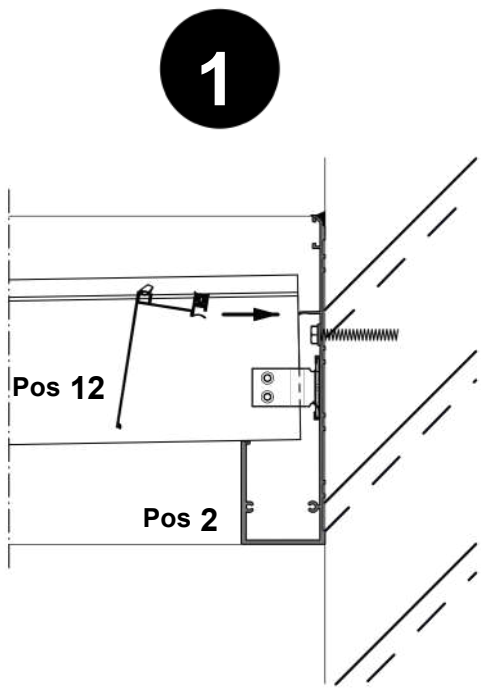

Wkręć listwę zatrzaskową w listwę przyścienną

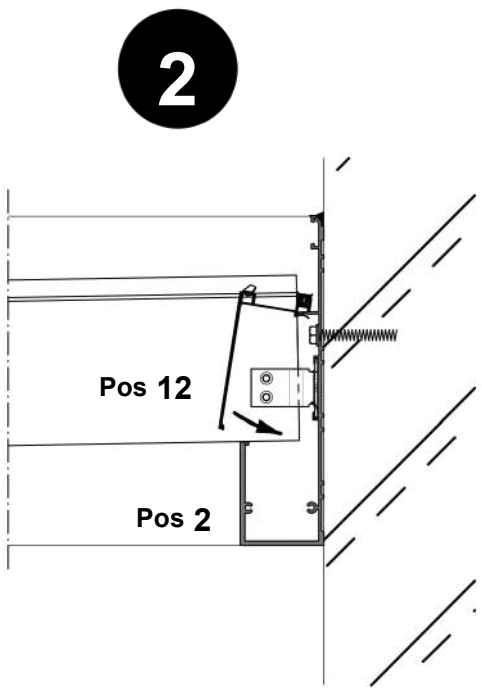

Zatrzaśnij listwę zatrzasjiową w listwę przyścienną

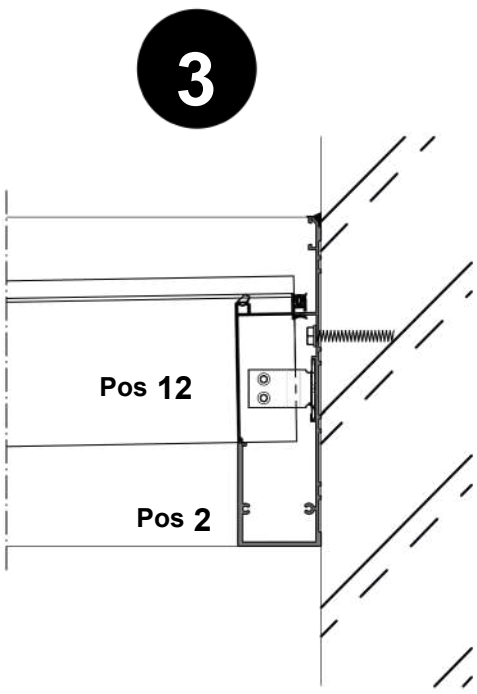

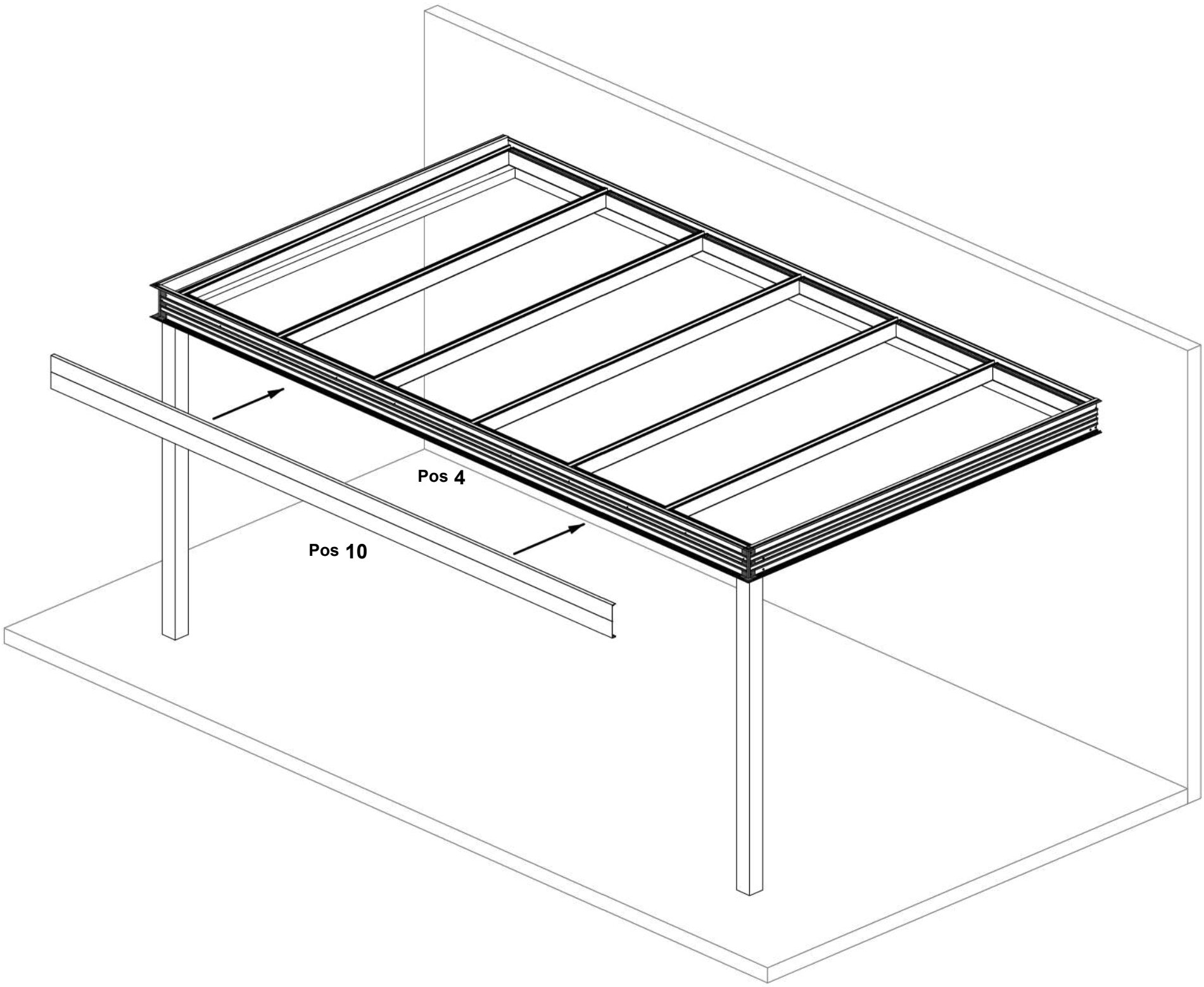

Włóż nakładkę **Pos 10** do adaptera wieńca górnego **Pos 4** (kliknięcie oznacza prawidłowy montaż)

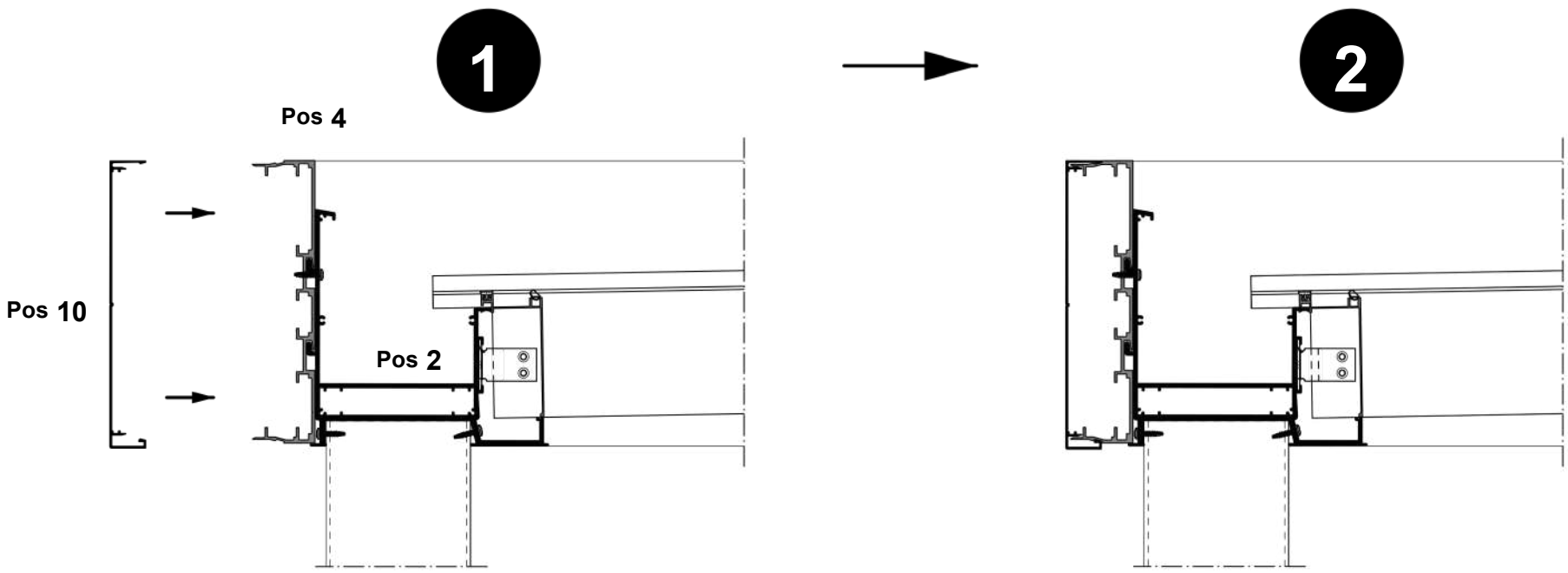

Zamontuj profil poszerzający **Pos 7** do adaptera wieńca górnego **Pos 5** i bocznych krokwi **Pos 6.**
Postępuj zgodnie z poniższymi krokami

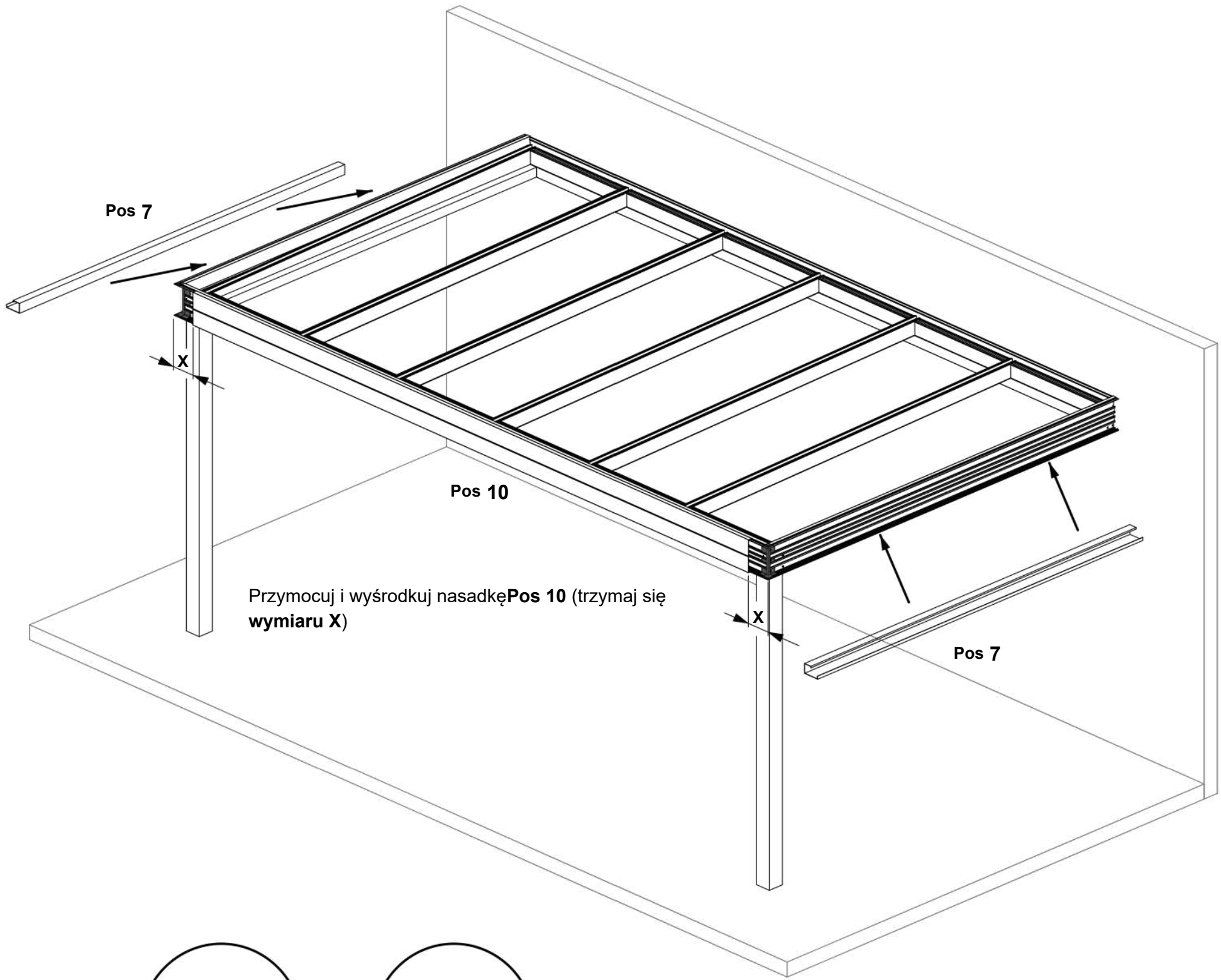

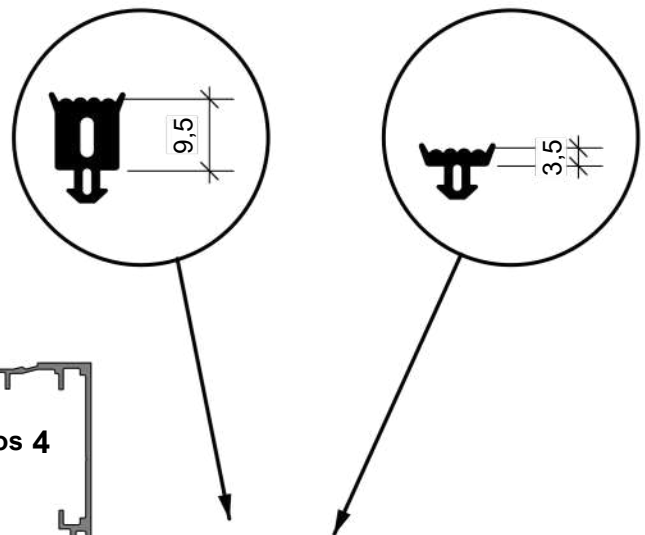

Zamontuj uszczelki w krokwie boczne (pozostaw je ponownie o 1 cm dłuższe, gdyż kurczą się one pod wpływem temerpatury)

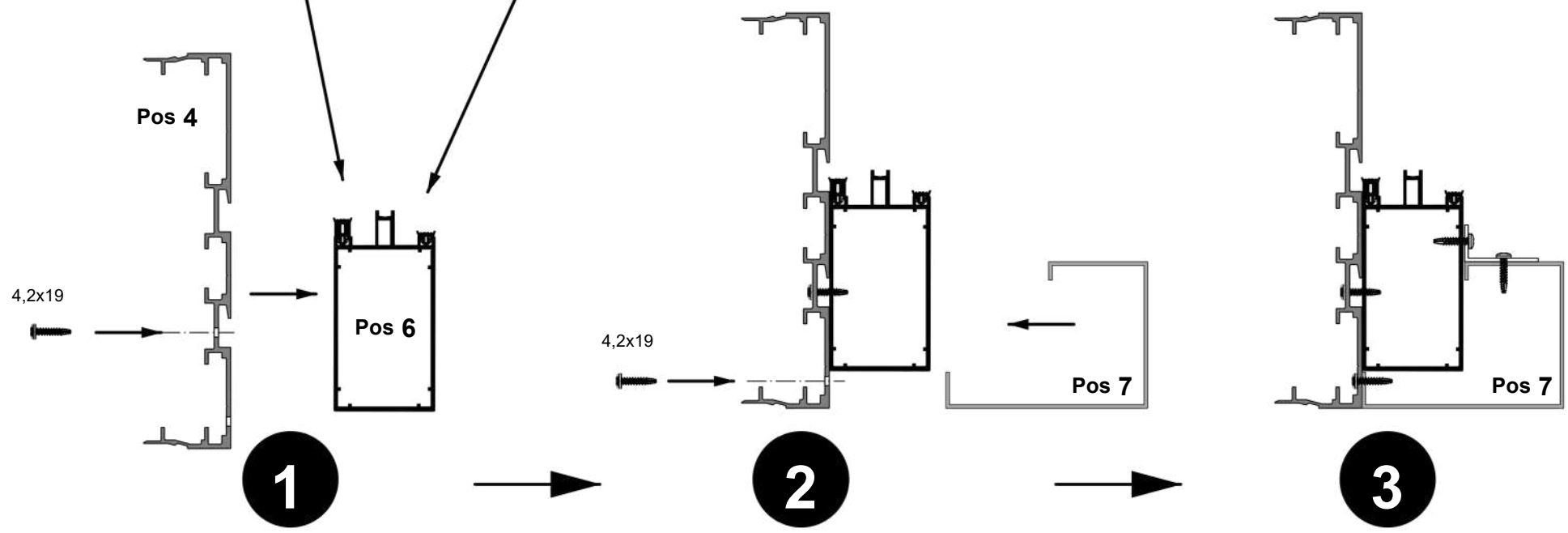

Czarne plastikowe płytki łączące (wstępnie zamontowane)

Wsuń gotowe narożniki do nakładki **Pos 11.** Zamocuj nakałdkę **Pos 11** wraz z narożnikami do adaptera wieńca górnego **Pos 4** na końcach prostopadłych nakładek **Pos 10**.

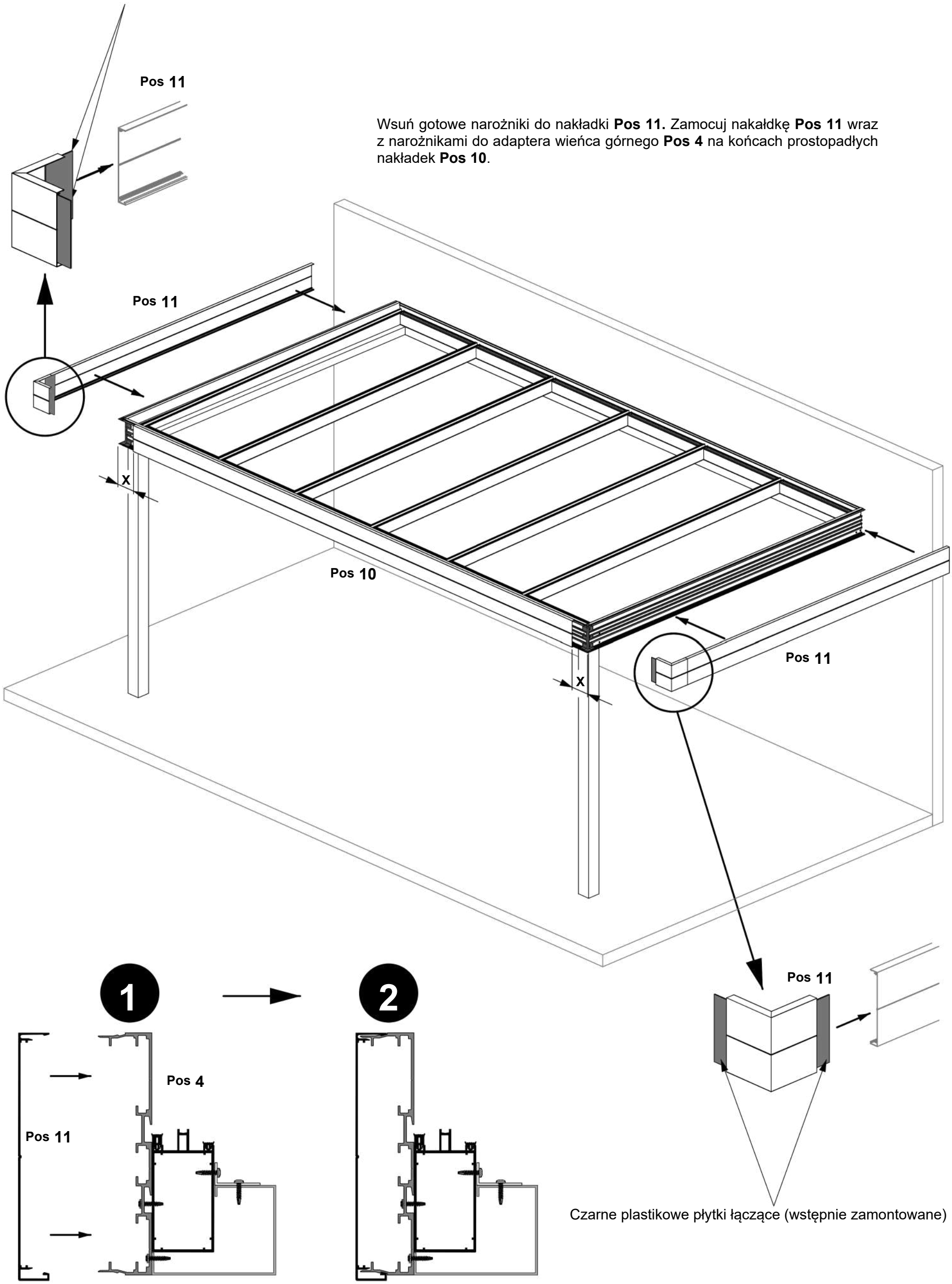

Zamontuj okapnik **Pos 14** z przodu panela szklanego (uszczelnij go przeźroczystym kitem)

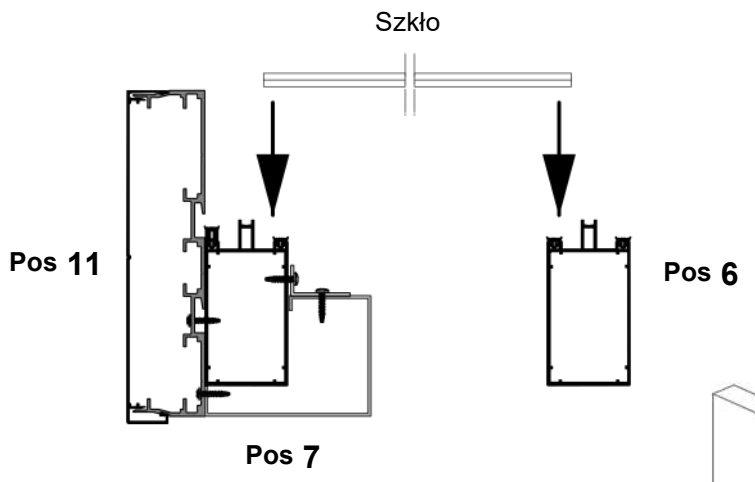

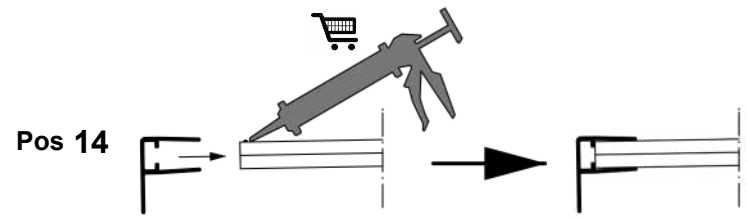

Umieść panel szklany w rowku na gumowych uszczelkach

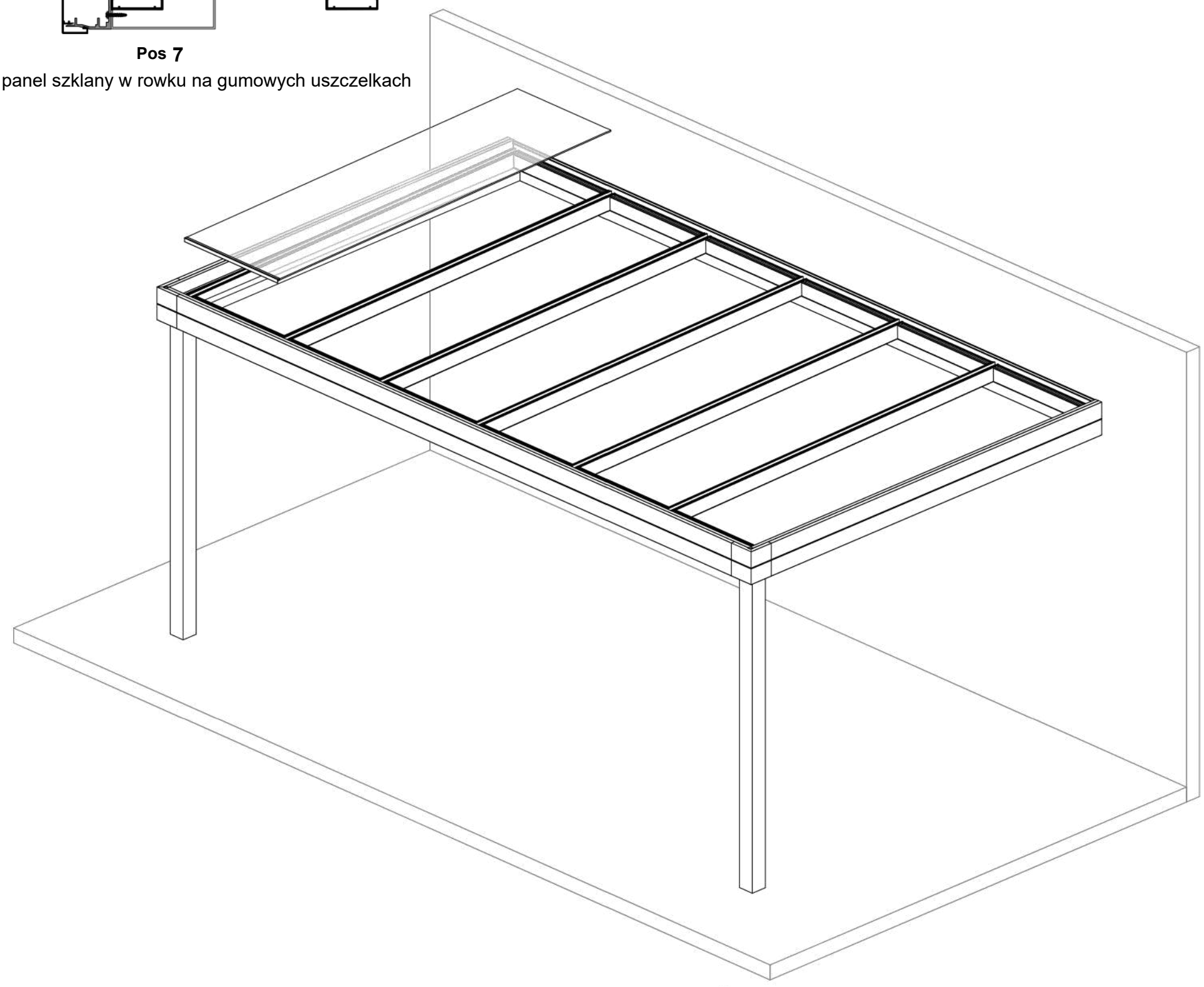

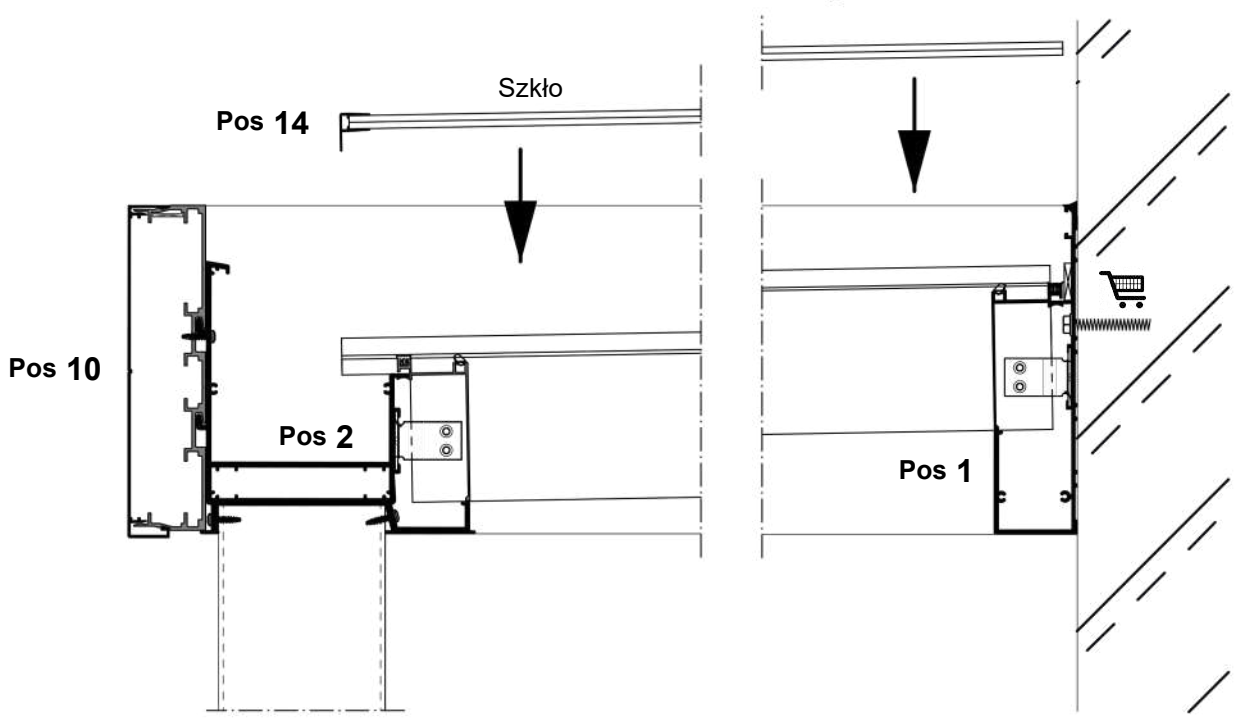

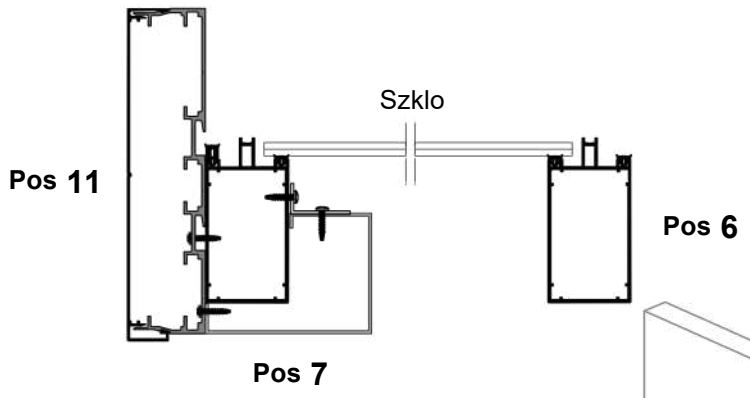

Zamontuj okapnik **Pos 14** na pozostałych panelach szklanych (pamiętając o uszczelnieniu przeźroczystym kitem). Umieść panele w rowkach na uszczelkach.

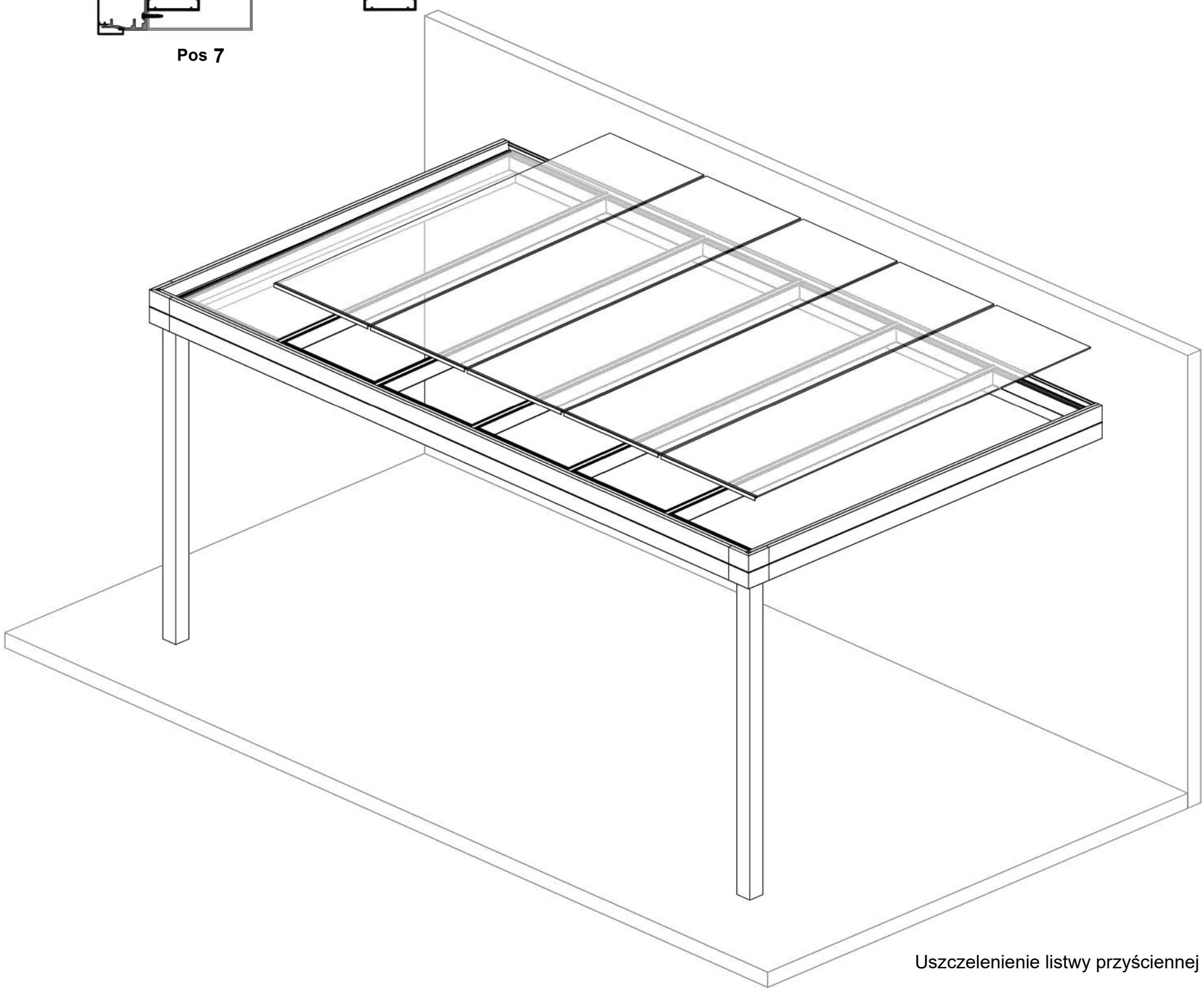

Uszczelenienie listwy przyściennej ze ścianą

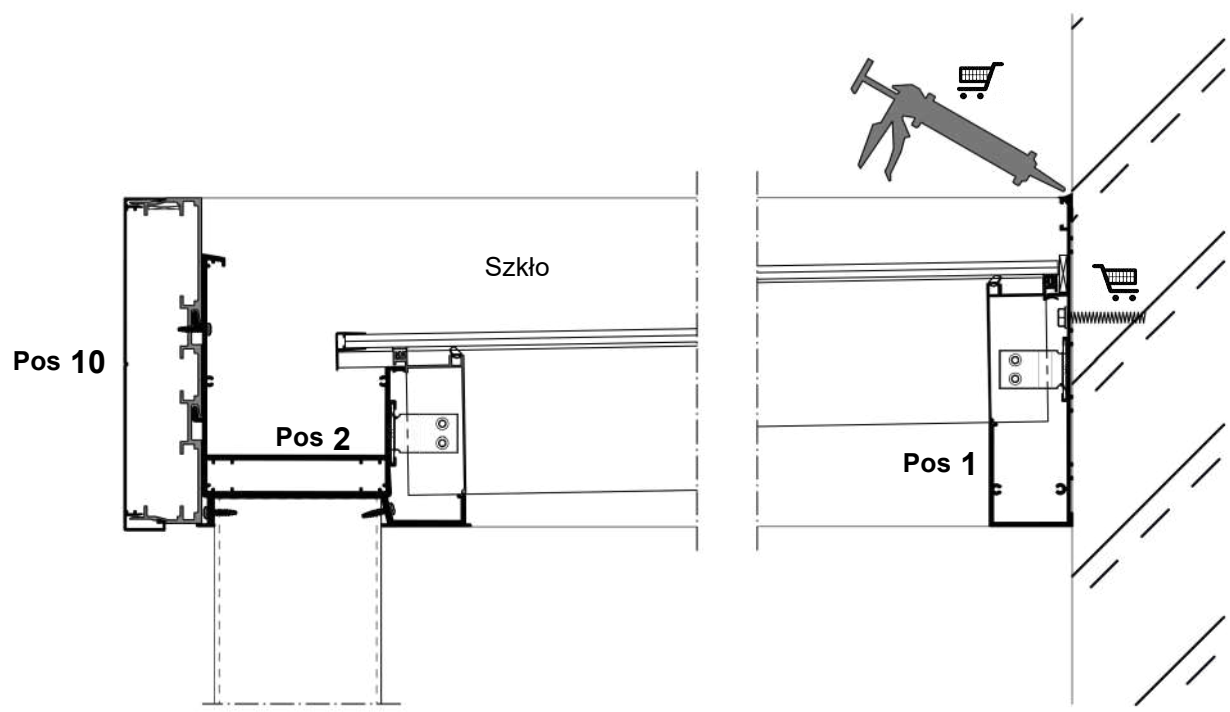

Zgodnie z poniższymi instrukcjami zamontować listwę szklarską **Pos 9** w listwie przyściennej **Pos 1** i zamocować uszczelkę szybową.

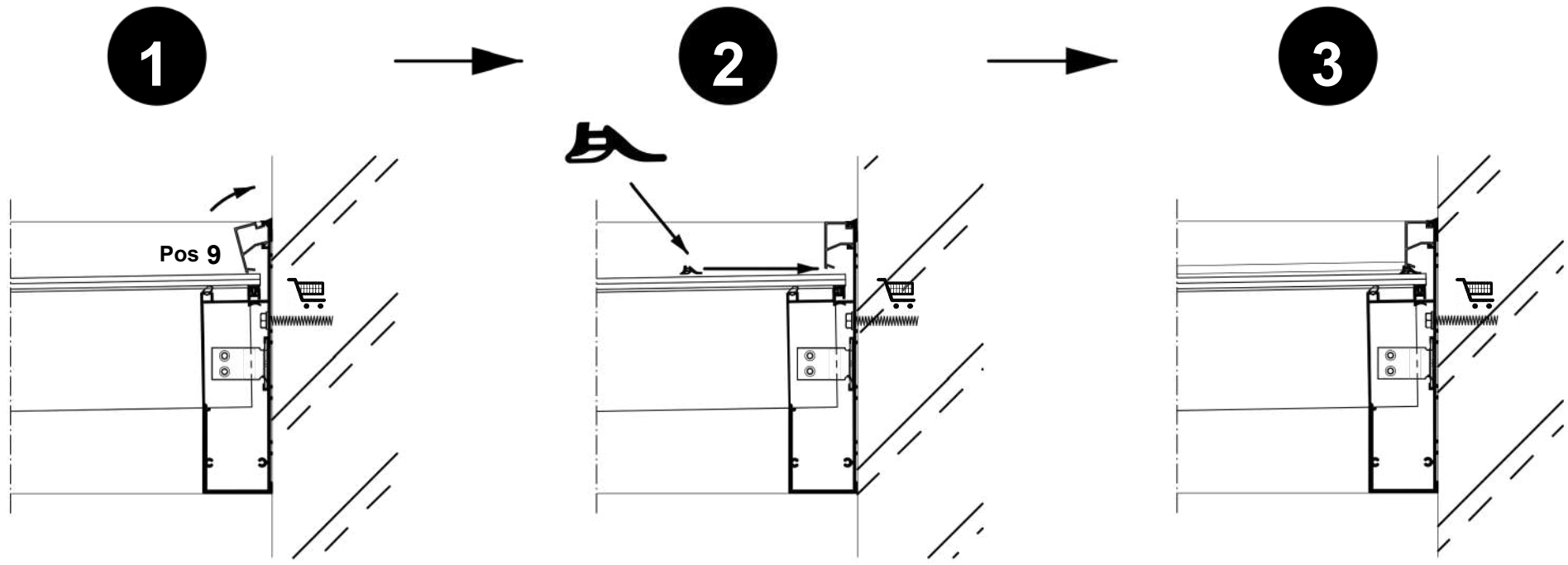

Wkręć listwę szklarską **Pos 9** zgodnie z powyższym rysunkiem szczegółowym w listwę przyścienną, aż zaskoczy.

Wciśnij uszczelkę szybową pomiędzy szklany panel a listwę szklarską
(przytnij uszczelkę na długość około 1 cm większą niż potrzebna i wciśnij ją, aby zapobiec kurczeniu się pod wpływem temperatury)

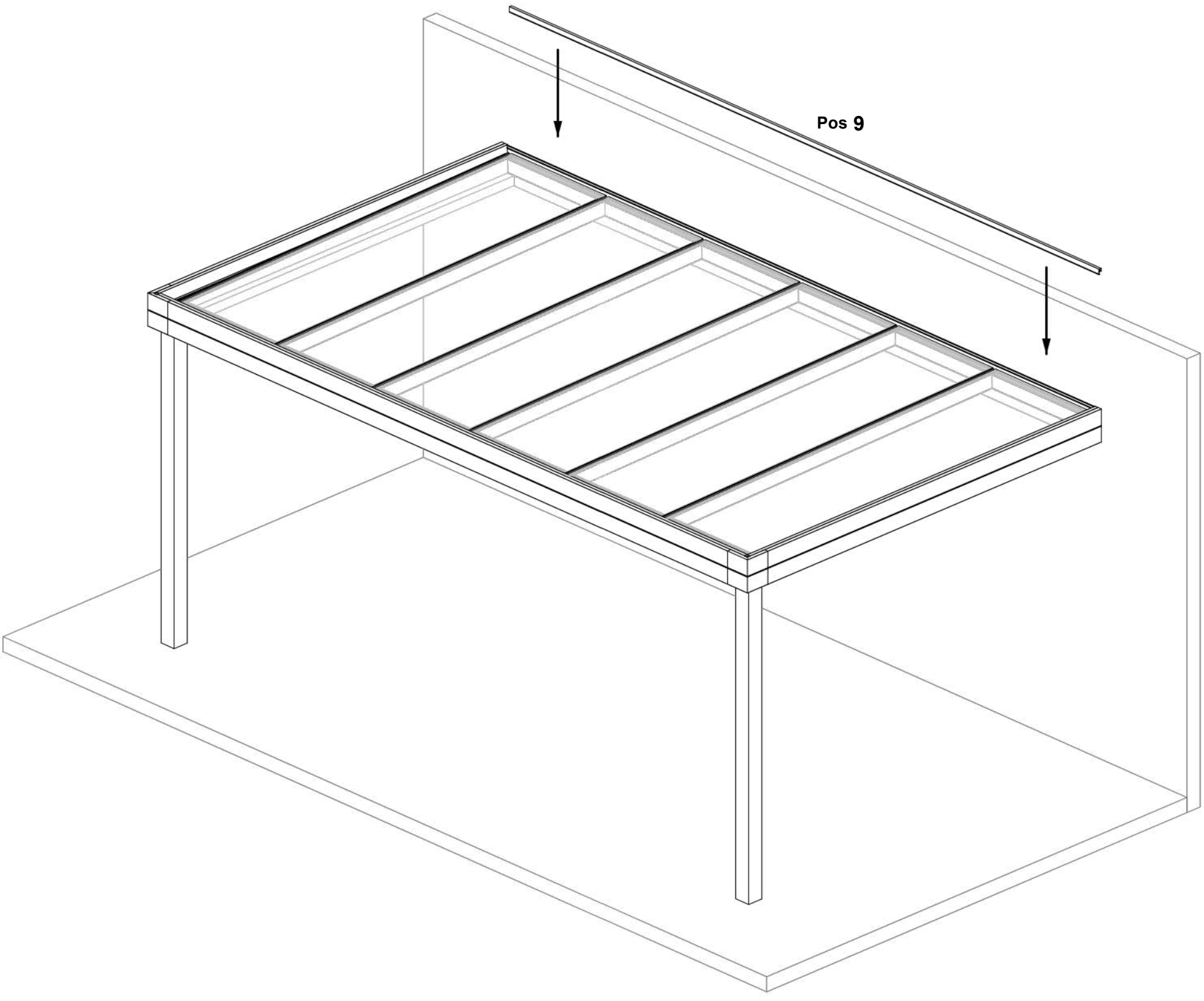

Zamontuj listwę dociskową **Pos 8** i przykręć je za pomocą dostarczonych lakierowanych wkrętów SQ2.

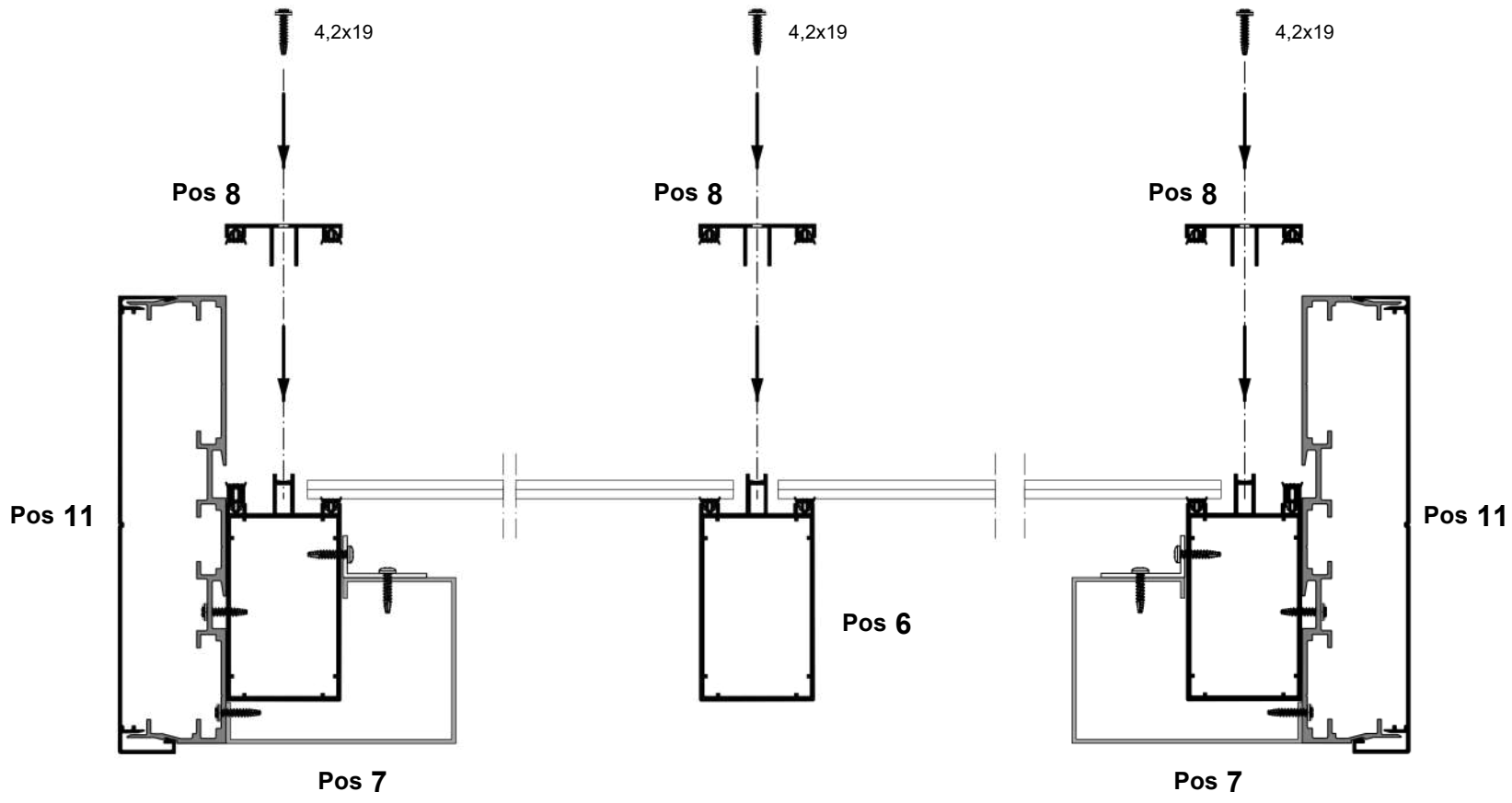

Wywierć otwór o średnicy Ø 5 mm po środku stopera.

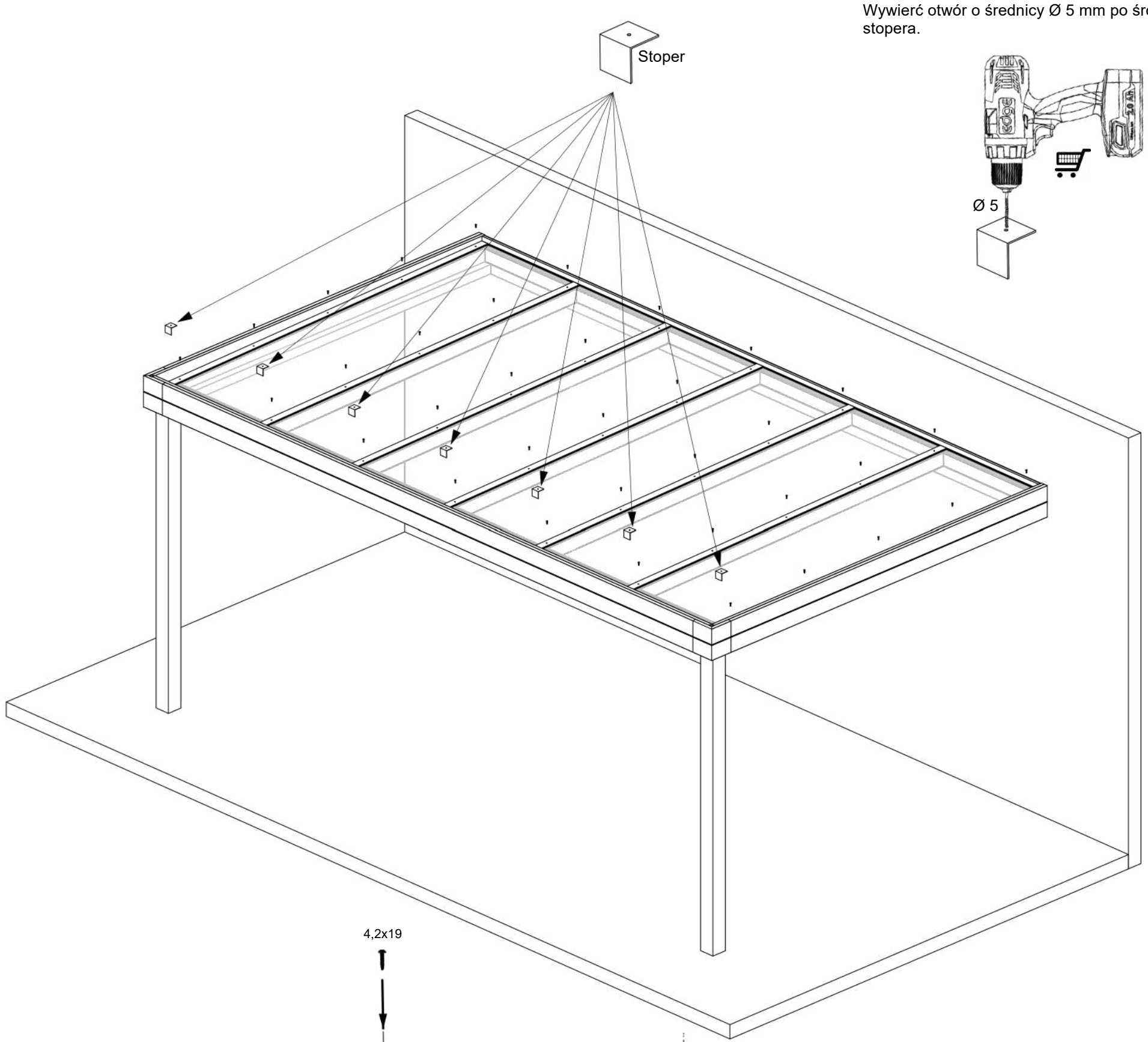

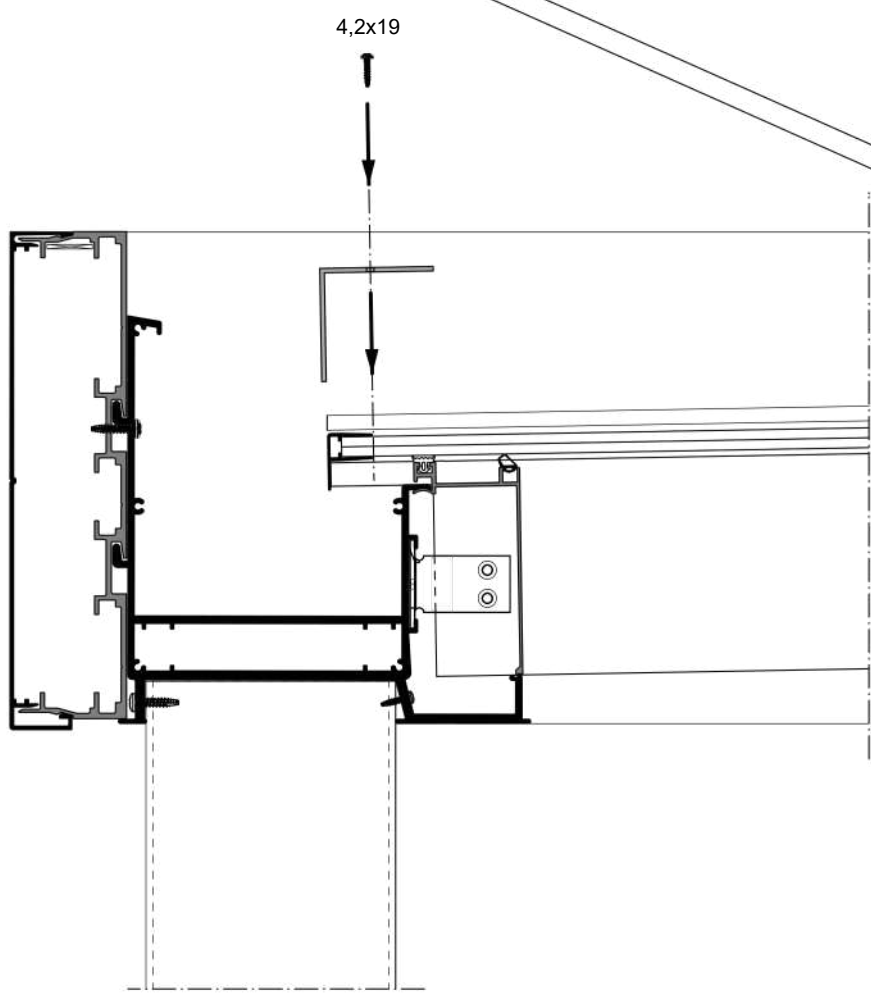

Zamocuj stopery na listwie dociskowej **Pos 8** i przykręć je za pomocą dostarczonych lakierowanych wkrętów SQ2**.**

Przyklej element L.40x20x2 **Pos 14** do nakładek wieńca górnego do jego bocznych adapterów, tak aby uzyskać wodoodporne połączenie.

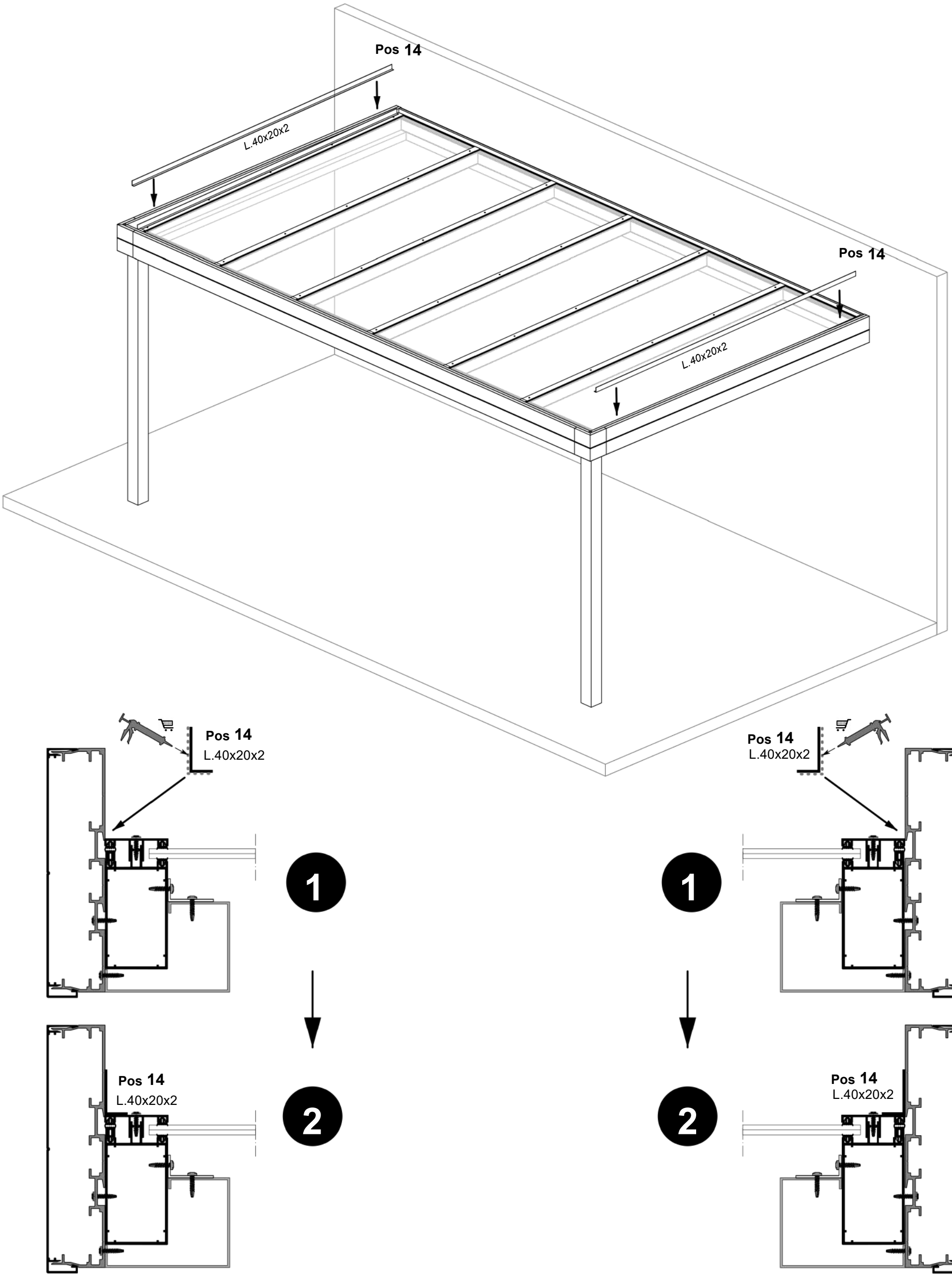

Przymocuj każdą nakładkę do górnej części za pomocą 3 śrub z łbem stożkowym 4,2x19, aby zapobiec „przesuwaniu się” ich pod wpływem zmian temperatury.

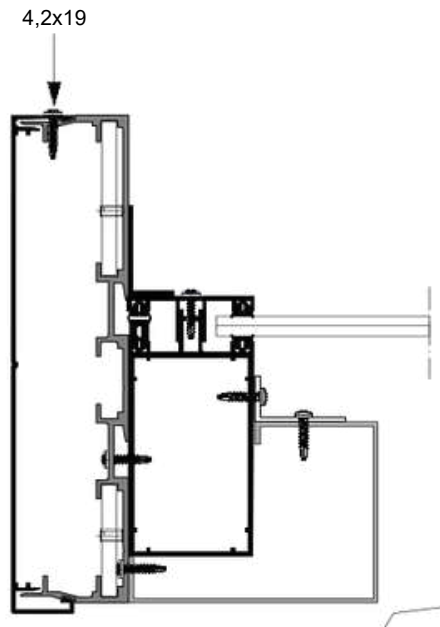

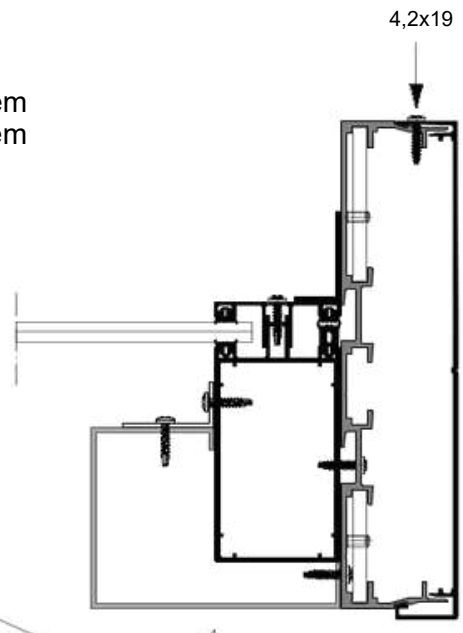

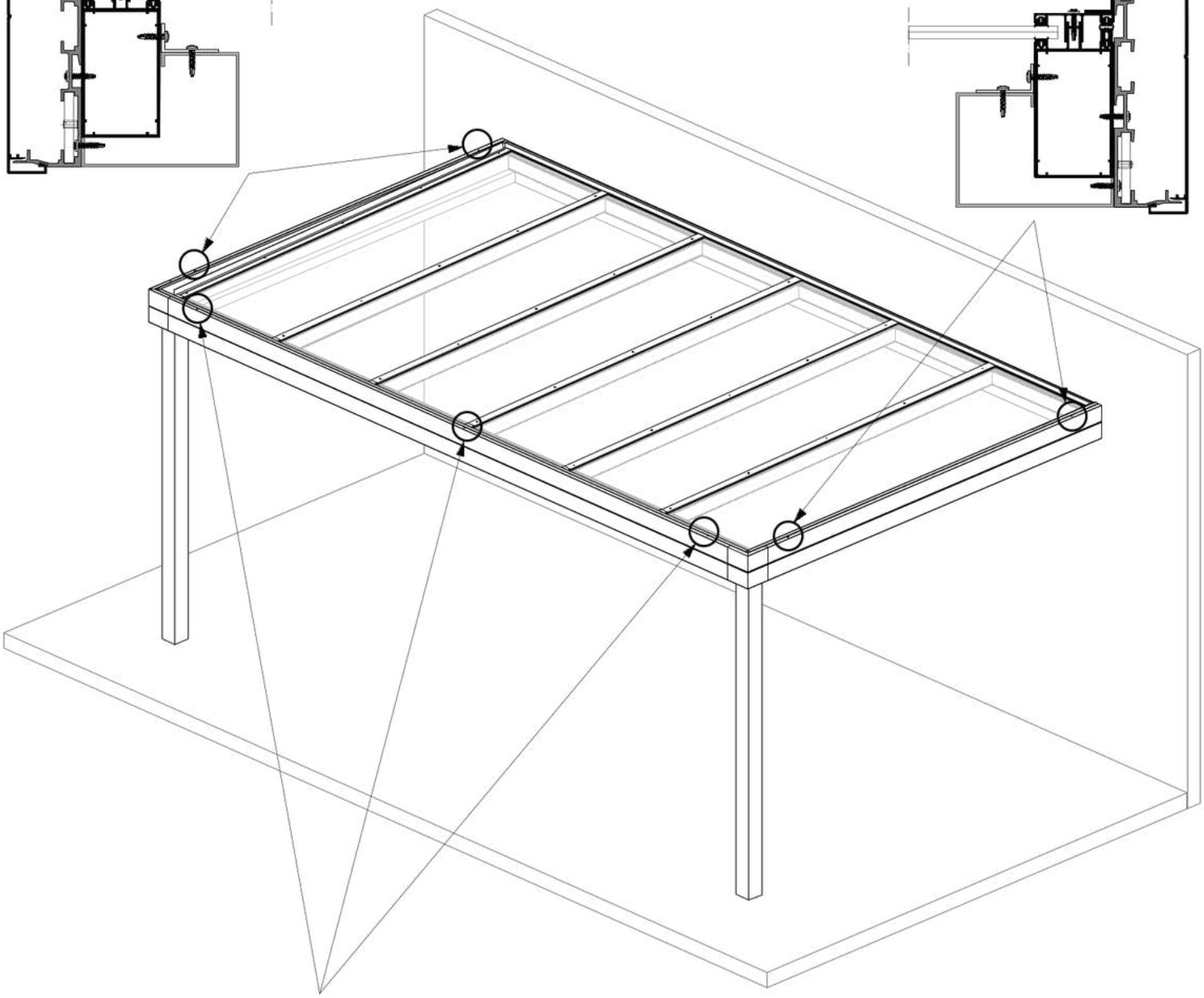

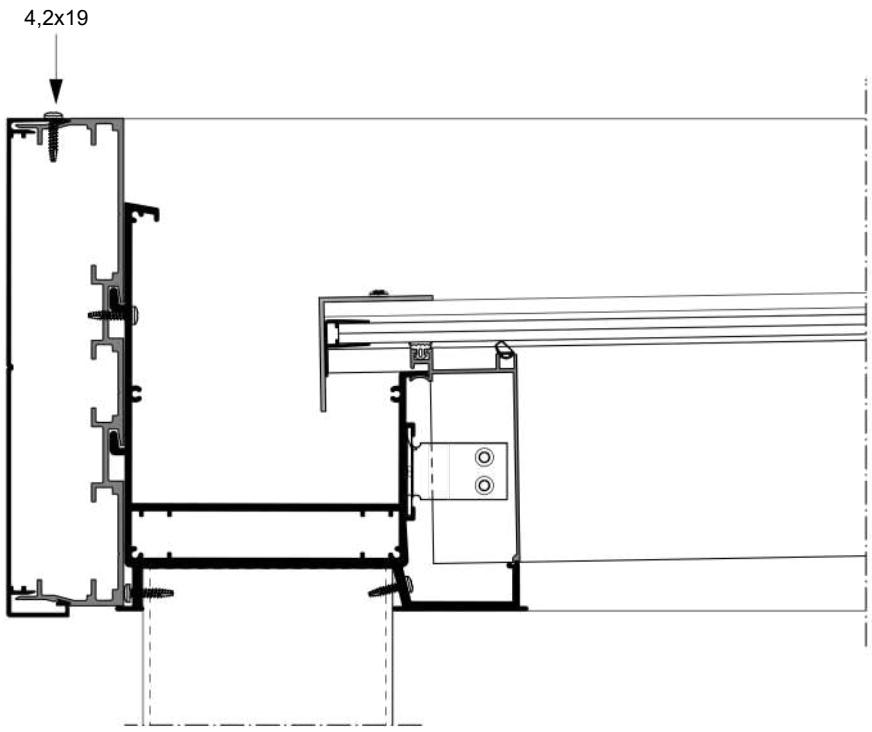

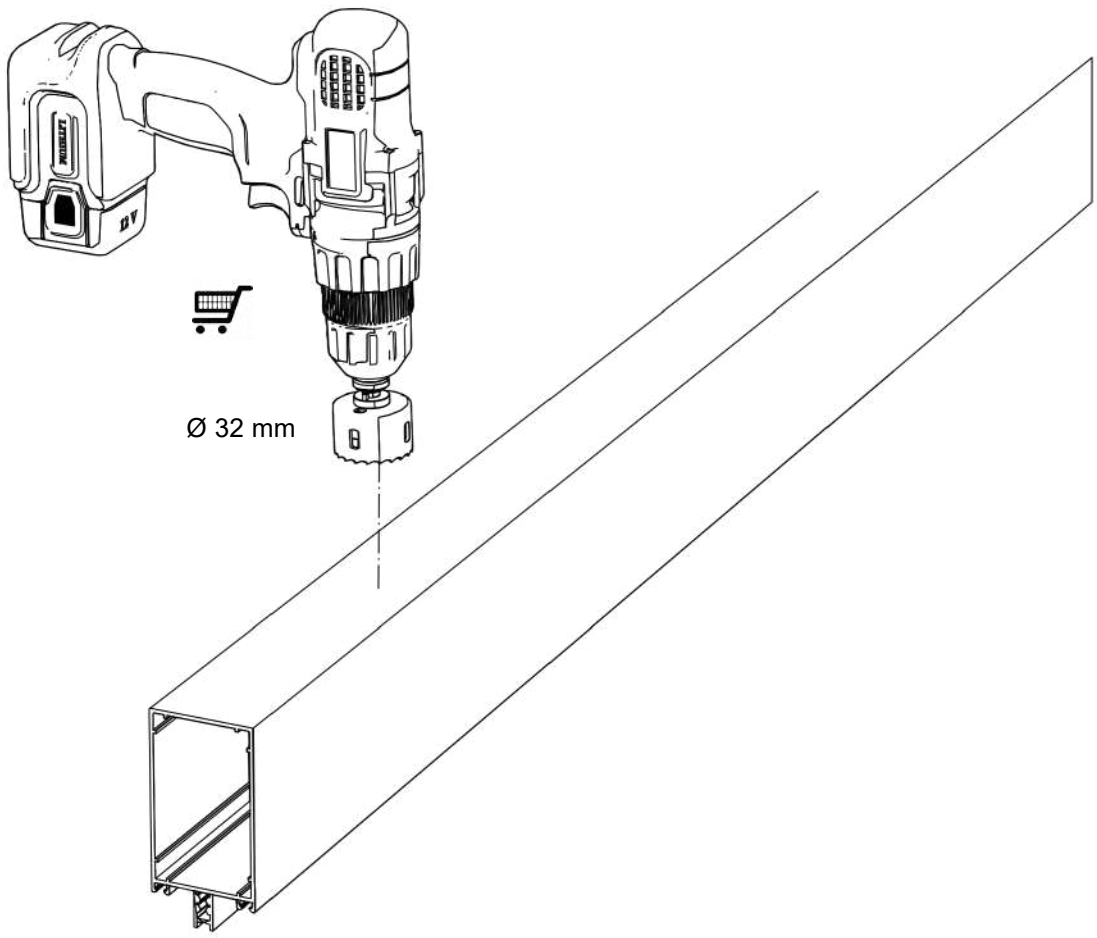

Ustal położenie punktów świetlnych LED i wywierć otwory w krokwiach **(max. 3 szt. na krokiew)**

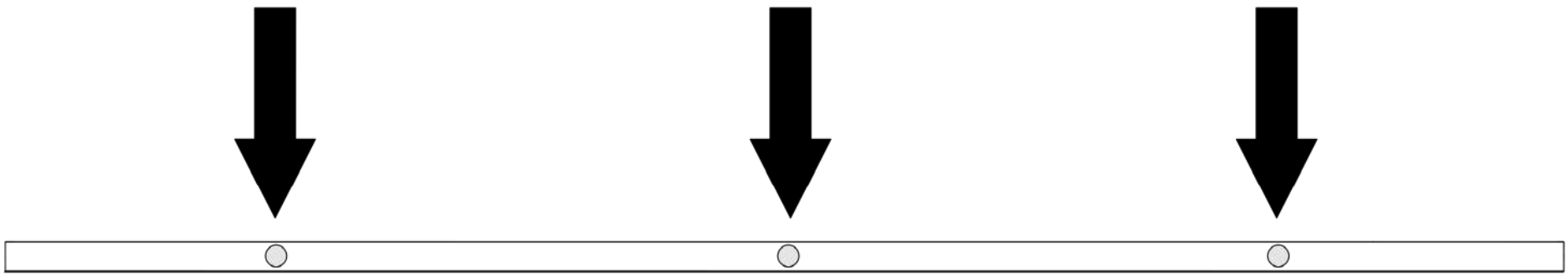

Ostrożnie przeciągnij kable do przygotowanych odwiertów przez krokwie od strony ściany. Uważaj, aby kable nie zostały uszkodzone przez ostre końce profili i krawędzie otworów!
Uwaga! Pozostaw przewody luzem na 10-15 cm od otworów, nie skracaj ich!

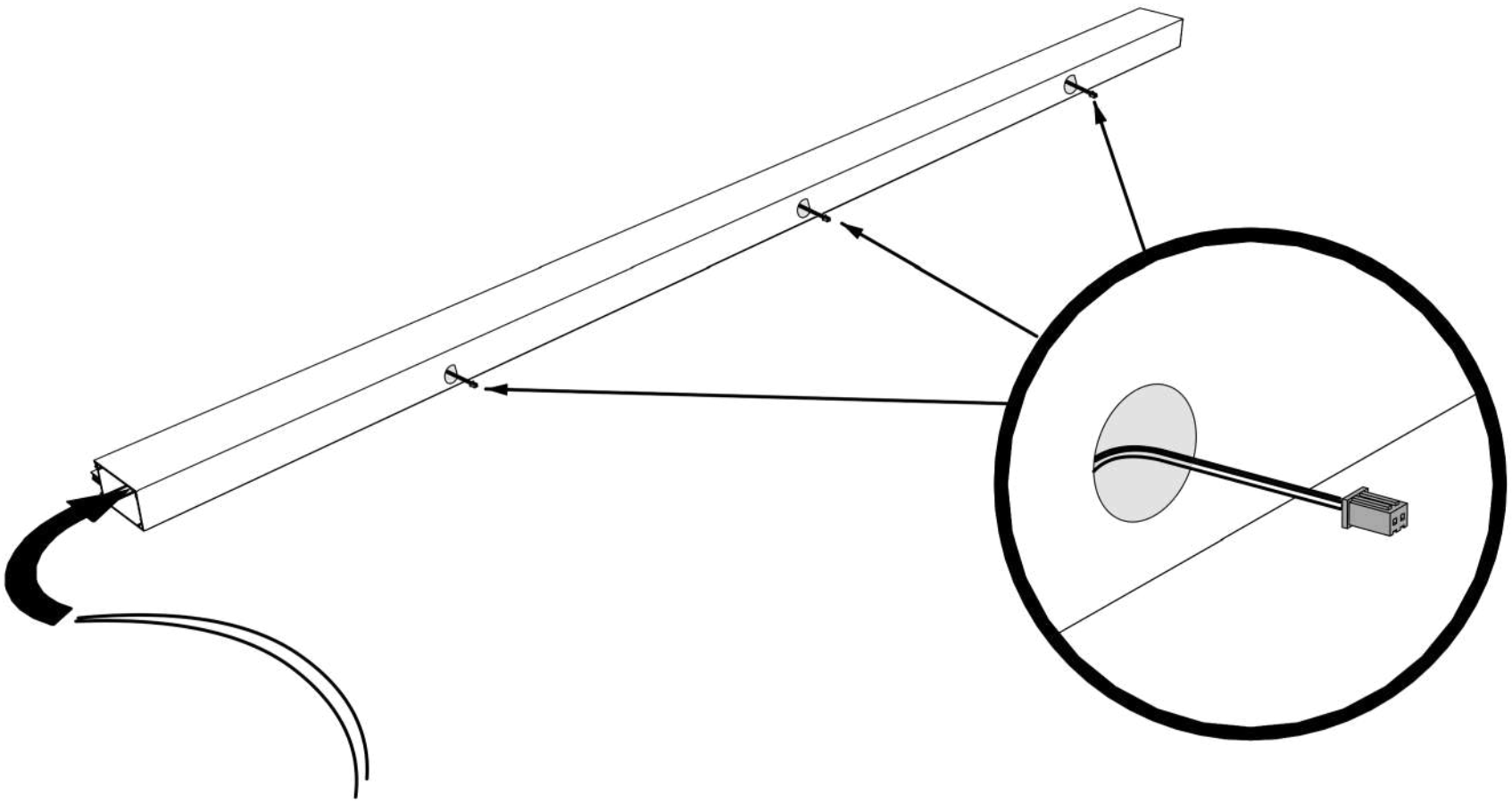

Poprowadź przewody do transformatora

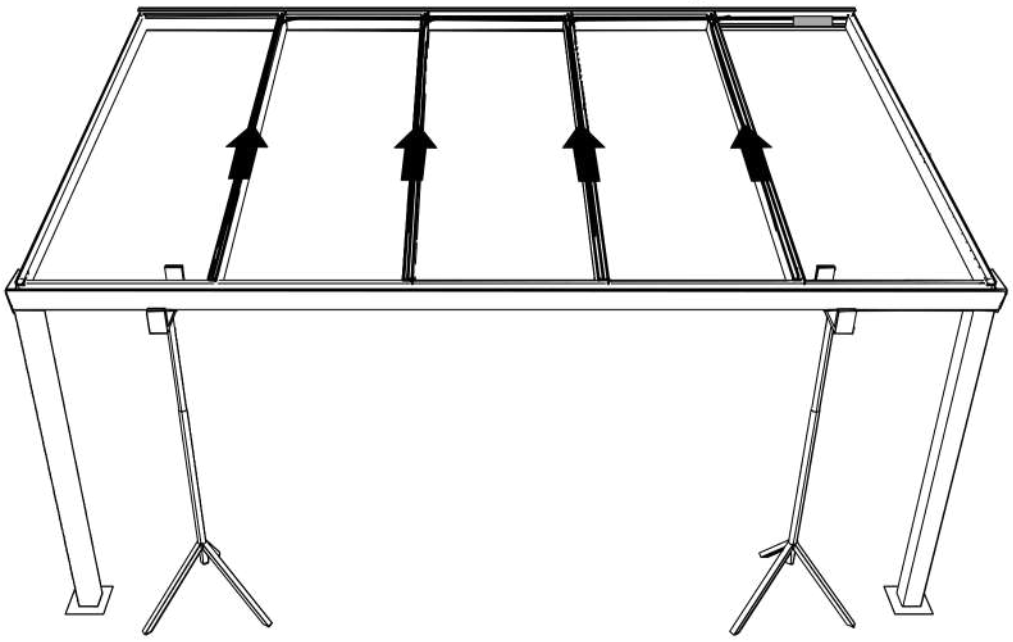

Podłącz kable do transformatora

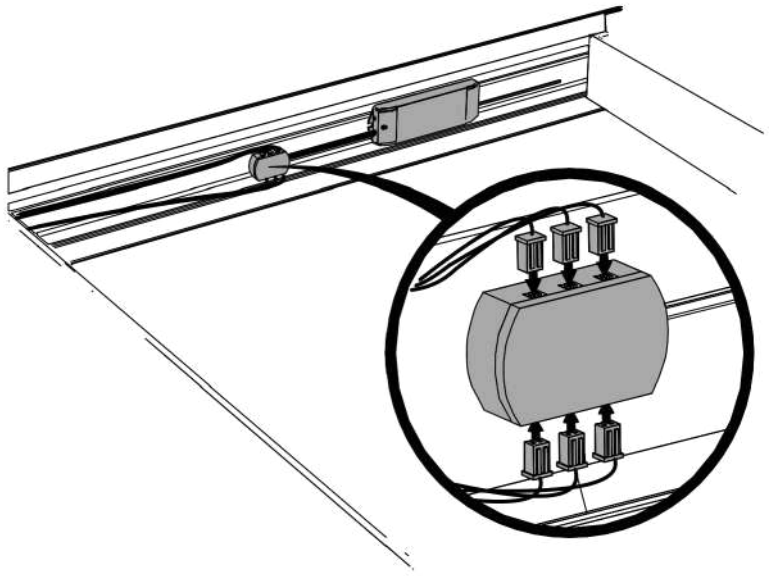

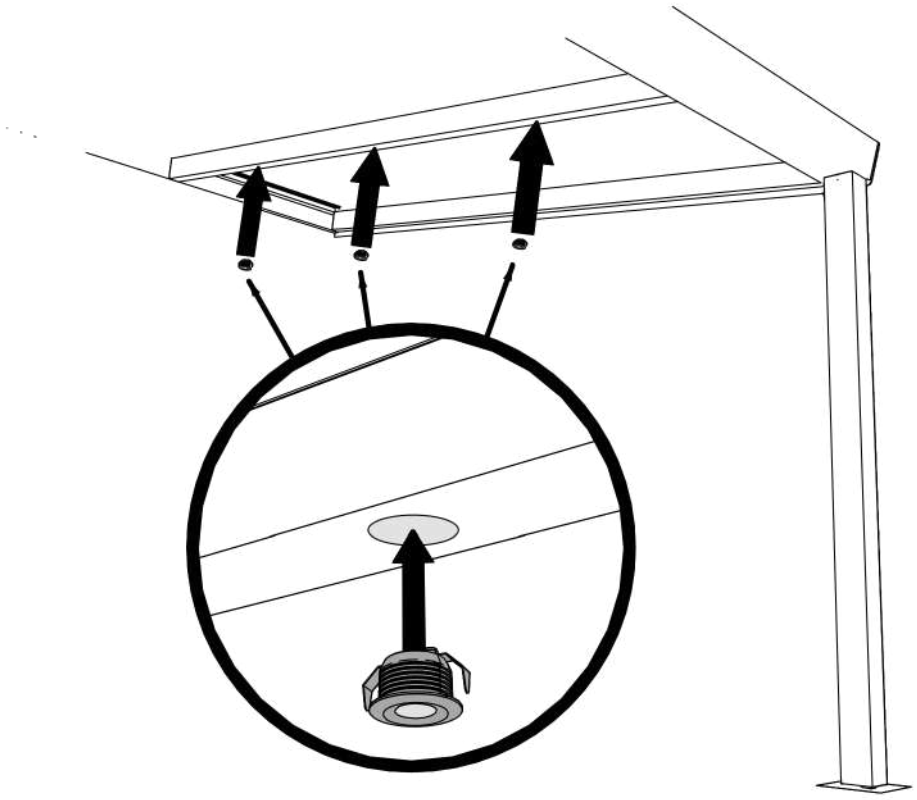

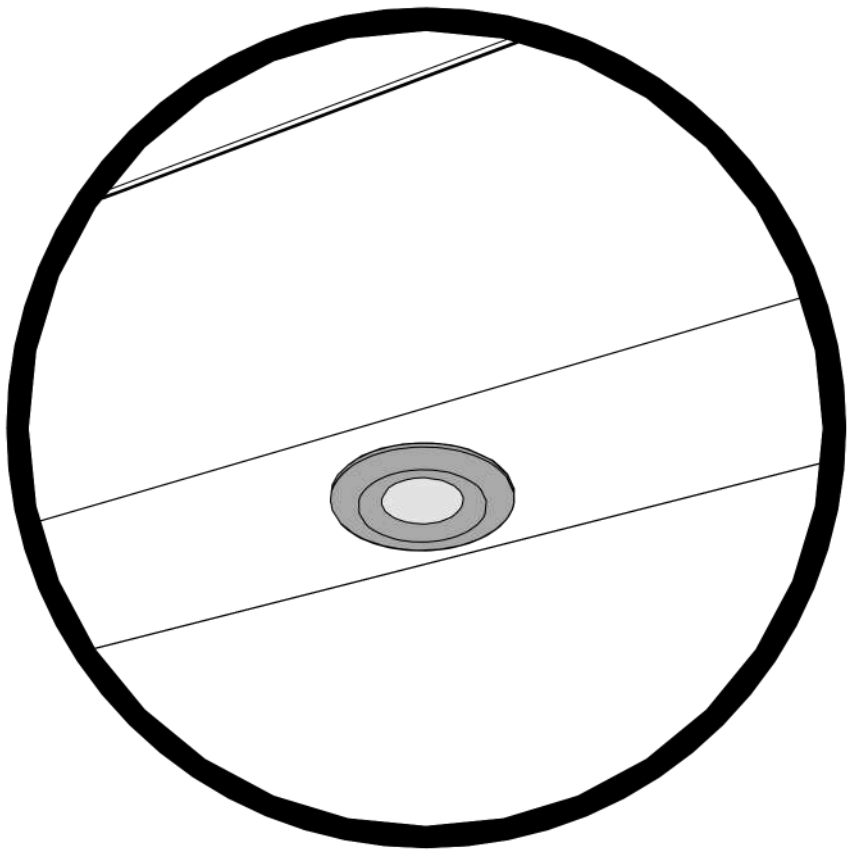

Podłącz punkty LED do pozostawionych wcześniej przewodów i umieść je w krokwiach

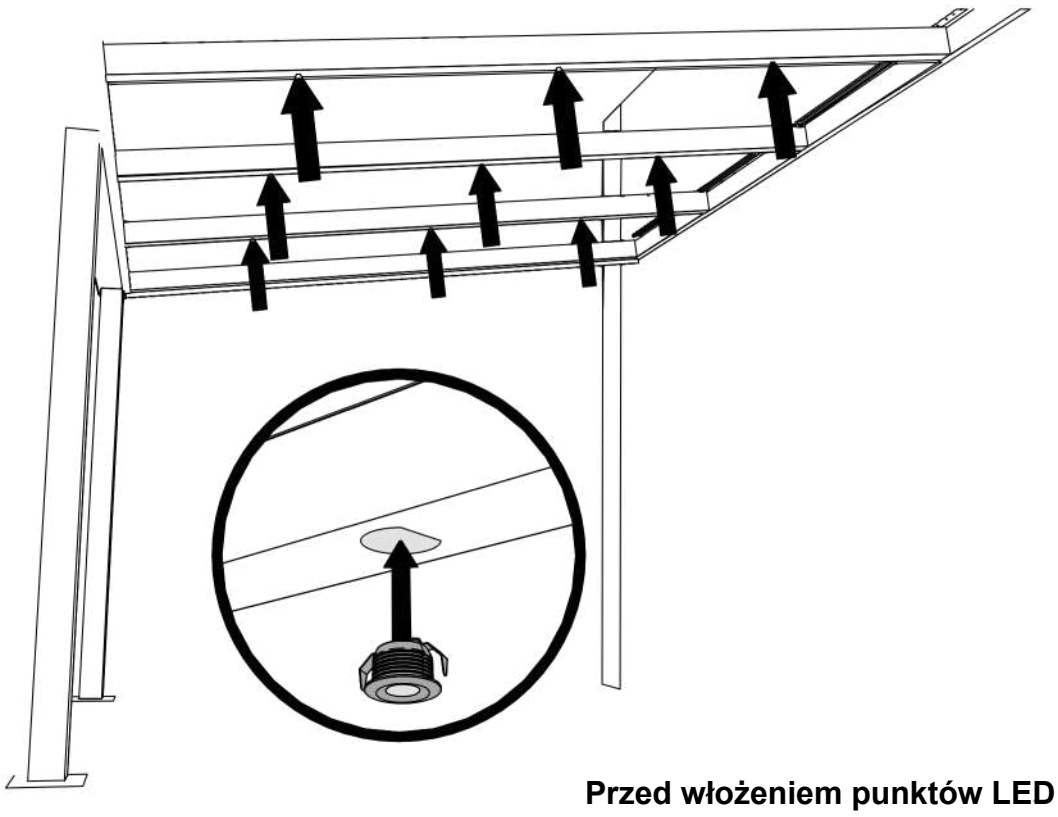

Przed włożeniem punktów LED na stałe sprawdź czy wszystko działa!

PORADA!

Przetnij nieco ukośnie po obu stronach listwę zatrzaskową, za którą zamontowane są złącza i transformator oświetlenia LED.
Metod ta ułatwia późniejszy dostęp do transformatora, gdyż dzięki niej zdecydowanie łatwiej jest ściągnąć listwę zatrzaskową, unikając przy tym potencjalnych zarysowań krokwi.

PRZED PODŁĄCZENIEM ELEKTRONIKI NALEŻY ZAPOZNAĆ SIĘ Z DOŁĄCZONĄ INSTRUKCJĄ! Należy zadbać o bezpieczeństwo i zlecić profesjonalnej firmie instalacyjnej!

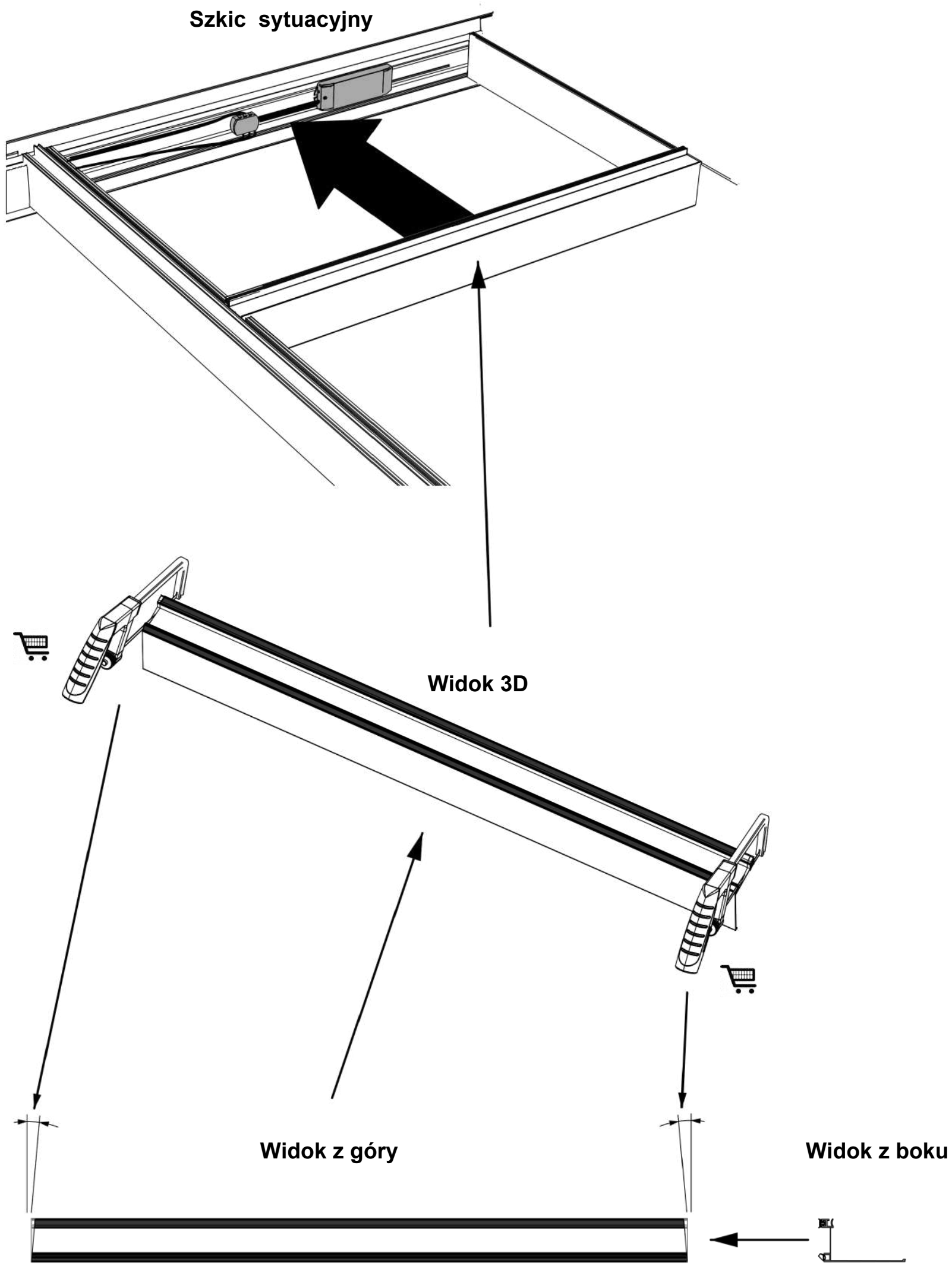

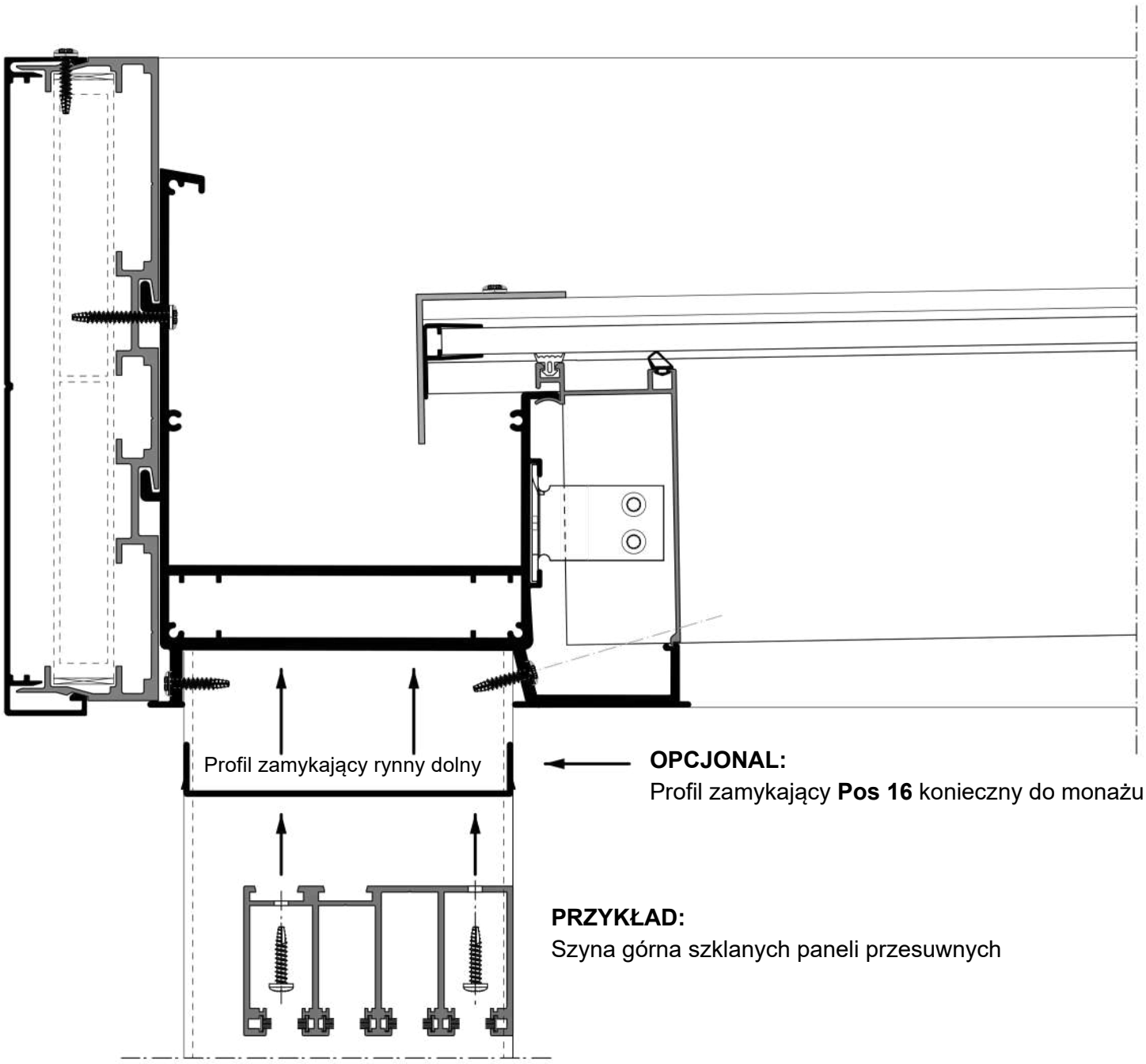

OPCJONAL:
Profil zamykający **Pos 16** konieczny do monażu zabudowy frontowej

PRZYKŁAD:
Szyna górna szklanych paneli przesuwnych

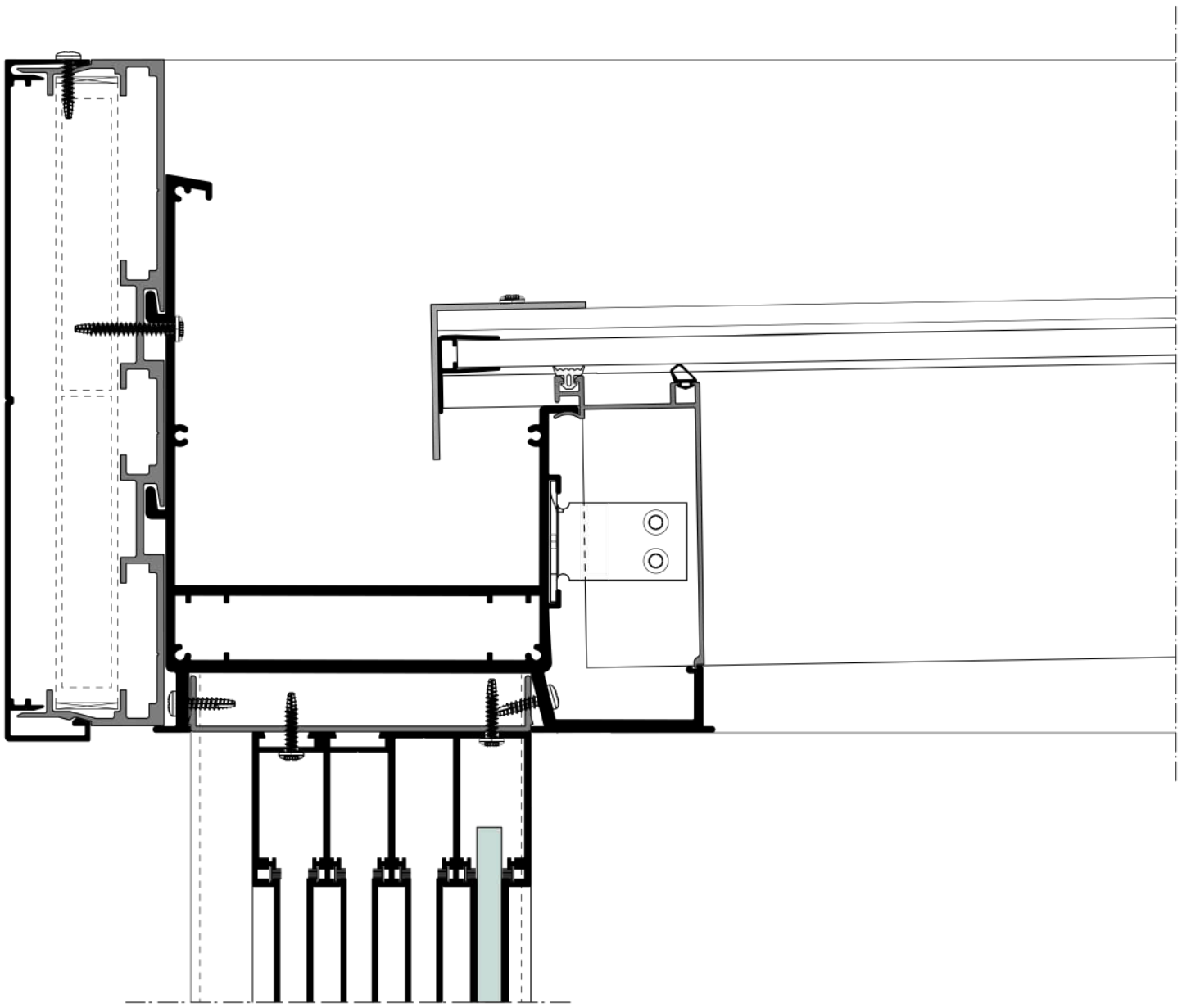

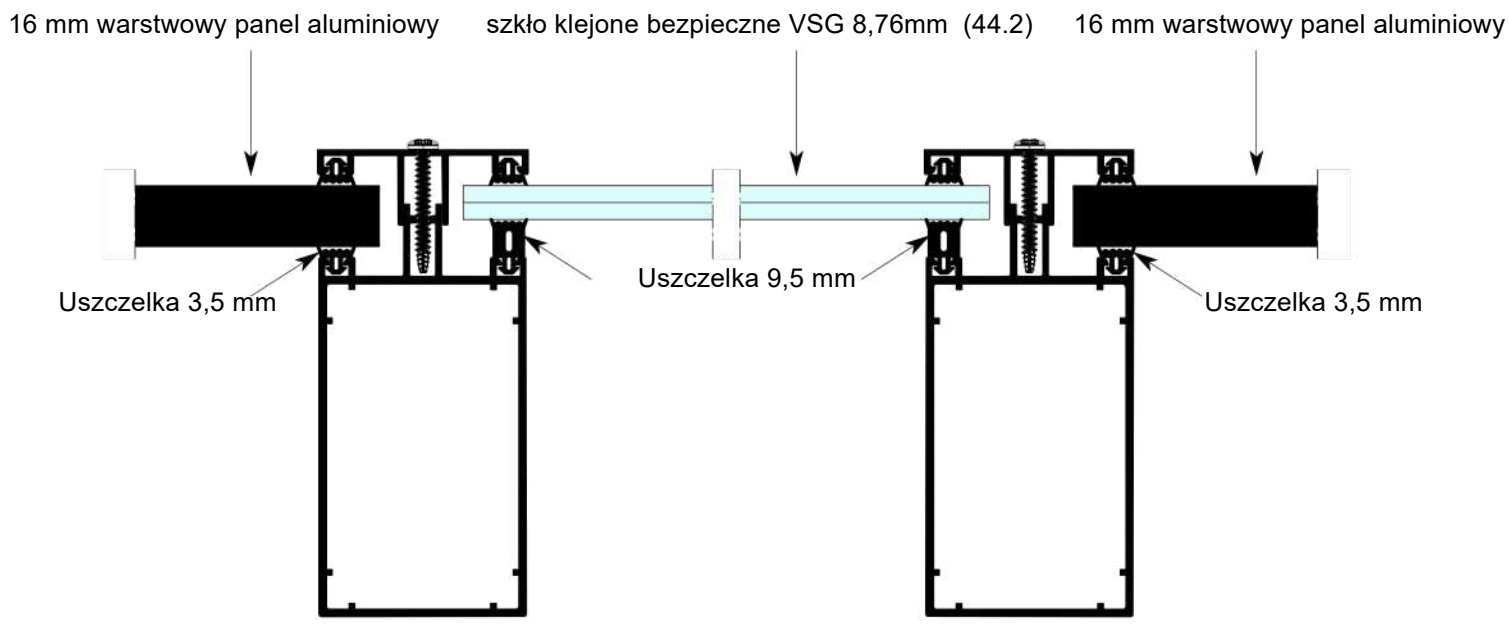

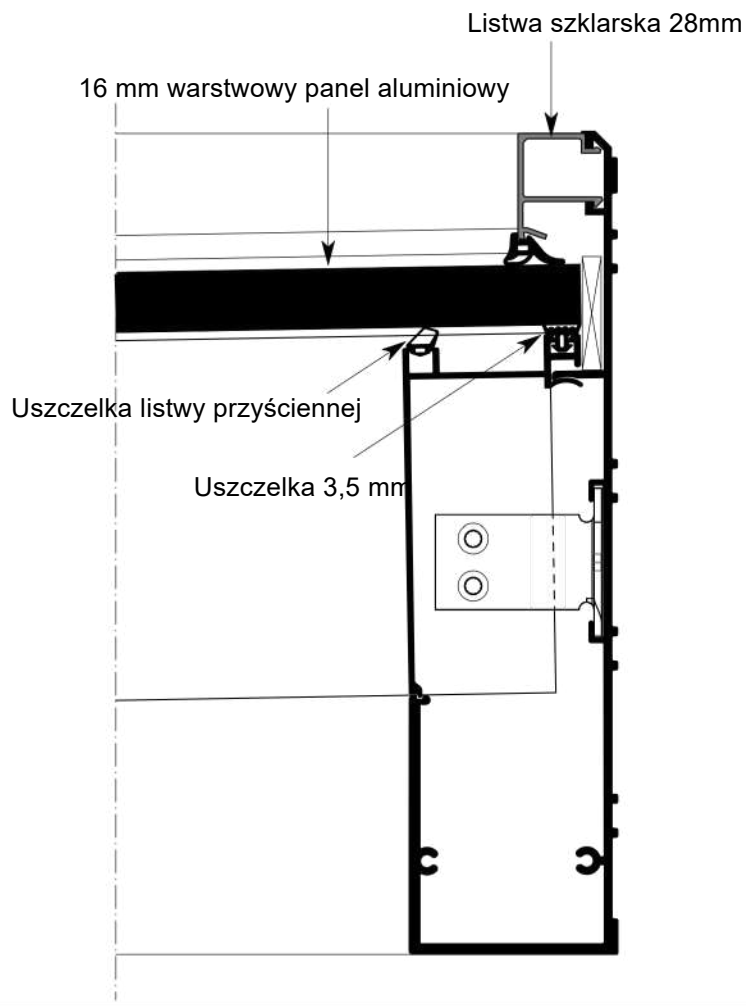

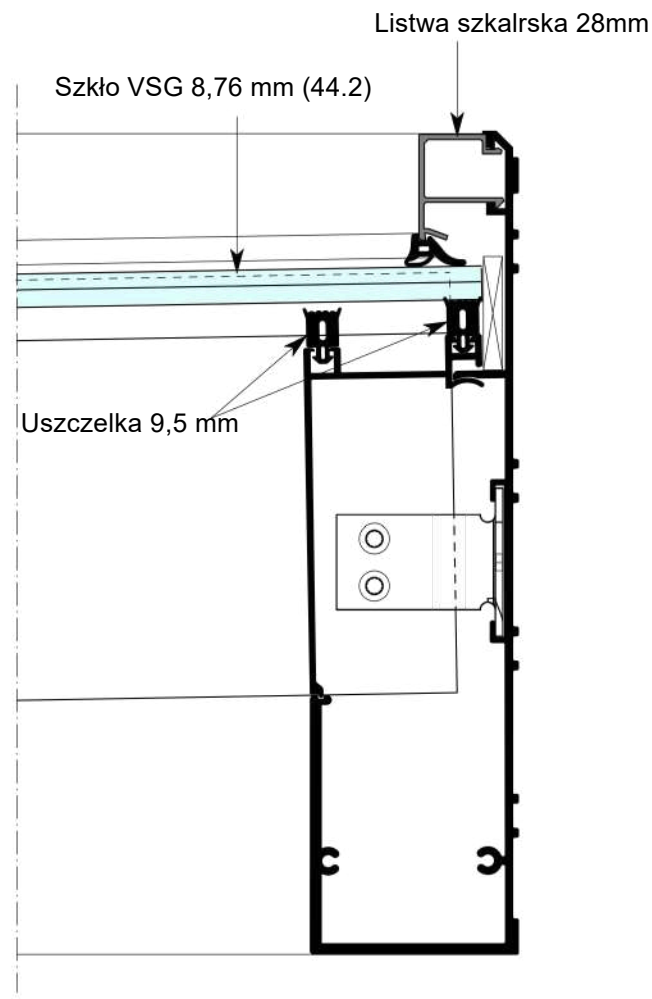

Szczegółowy rysunek Verasol Linea w całości pokrytej szkłem

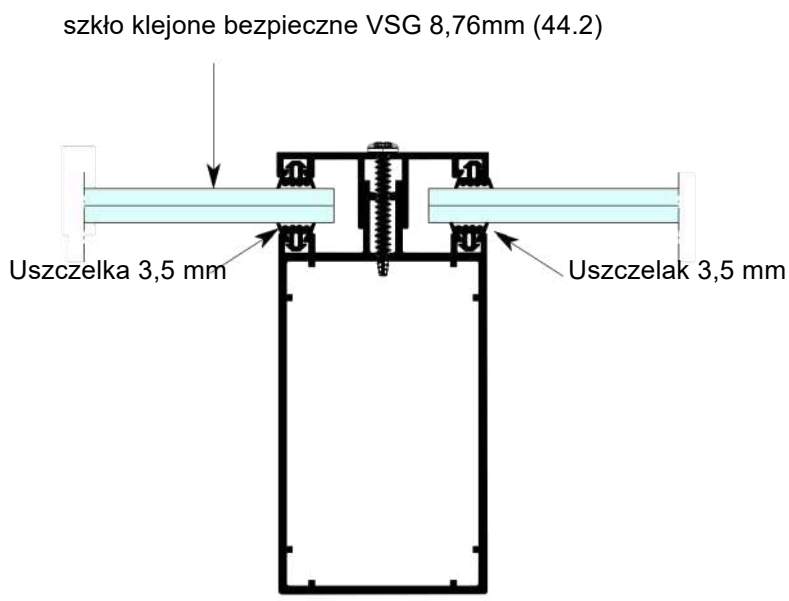

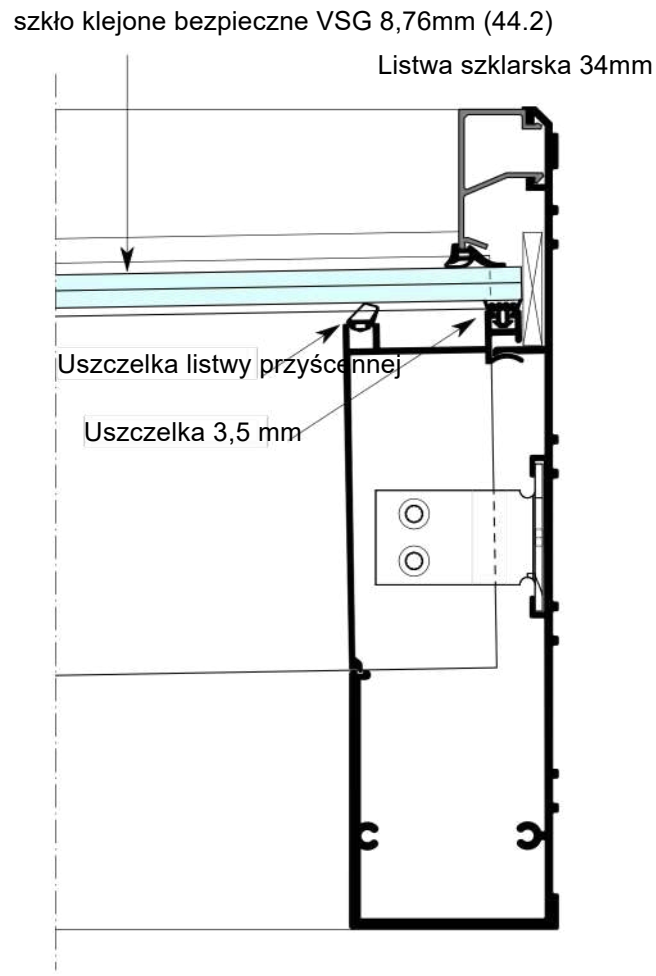

DE Notizen: - NL Notities: - ENG Notes: - PL Notatki:

DE Notizen: - NL Notities: - ENG Notes: - PL Notatki: